SFO 2203 W

Brugermanual

User manual

Bedienungsanleitung

Bruksmanual

scandomestic

Scandomestic A/S · DK-8600 Silkeborg · Tel.: + 45 7242 5571 · www.scandomestic.dk

–Læs denne brugsanvisning omhyggeligt!

Kære kunde!

- Læs denne brugsanvisning før du tager produktet i brug første gang. Det vil hjælpe dig med at bruge og vedligeholde det korrekt samt forlænge levetiden.
- Gem brugsanvisningen til senere brug, hvis dette skulle blive nødvendigt og sørg for, at vejledningen følger, hvis produktet skifter ejermand.

Denne brugsanvisning indeholder sikkerhedsinstruktioner, betjeningsvejledninger, installationsinstruktioner og tips til problemløsning mm.

Før du ringer efter **service:**

- Gennemgå afsnittet om tips til problemløsning. Dette vil hjælpe dig med selv at løse nogle de mest almindelige problemer.
- Hvis du ikke selv kan løse problemerne, ring da efter hjælp fra professionelle teknikere.

Når De ringer op:

- Skal De angive apparatets fulde reference (model, type, serienummer). Disse oplysninger står på typeskiltet, der sidder på apparatet.
- Skal De opgive, hvor og hvilken forhandler produktet er købt hos, samt oplyse købtsdatoen.

Uberettiget tilkaldelse af teknisk service:

Inden service tilkaldes, kontrolleres de fejlmuligheder, det er muligt selv at udbedre. Såfremt kravet om udbedring er uberettiget, påhviler det kunden selv at betale de omkostninger, der er forbundet med at have tilkaldt service.

Reklamationsfrist:

Reklamationsfrist omfatter udelukkende fabriksnye produkter indkøbt i Danmark. Reklamationsfristen er gyldig 24 mdr. fra købsdato, når der forevises kvittering, regning eller tilsvarende, hvoraf købsdatoen fremgår. Funktionsvigt på produkterne, der skyldes installationsmæssige forhold, dækkkes ikke af reklamationsfristen. Reklamationsfristen indskrænker ikke købers rettigheder iflg. lovgivningen.

Reklamationsfristen omfatter ikke:

- Fejl eller skader opstået direkte eller indirekte som følge af overlast, fejlbetjening, misbrug, skødeløs behandling, mangelfuld vedligeholdelse, fejlagtig indbygning, opstilling og tilslutning, spændingsvariationer eller elektriske forstyrrelser eller ved reparation udført af andre end Scandomestic A/S autoriserede teknikere.
- Fejl eller skader opstået som følge af erhvervsmæssig eller anden brug af produkter, der er beregnet til private husholdninger.
- Erstatning for eventuelle følgeskader, herunder skader på andre genstande, drifttab etc., medmindre andet er lovmæssigt fastlagt

Transportskader:

En transportskade, der konstateres ved forhandlerens levering hos kunden, er primært en sag mellem kunden og forhandleren. I tilfælde, hvor kunden selv har stået for transporten af produktet, påtager leverandøren sig ingen forpligtelser i forbindelse med evt. transportskade. Evt. transportskader skal anmeldes omgående og senest 24 timer efter, at varen er leveret. I modsat fald vil kundens krav kunne afvises.

Erhvervskøb:

Erhvervskøb er ethvert køb af produkter, der ikke skal bruges i en privat husholdning, men anvendes til erhverv eller erhvervsligende firmål (restaurant, café, kantine etc.) eller bruges til udlejning eller anden anvendelse, der omfatter flere brugere. I forbindelse med erhvervskøb ydes ingen garanti, da dette produkt udelukkende er beregnet til almindelig husholdning.

Vigtigt!

Vær opmærksom på, at producenten, som følge af konstant udvikling og ajourføring af produktet, kan foretage ændringer uden forudgående varsel.

Bortskaffelse

Bortskaf produktets emballage korrekt.

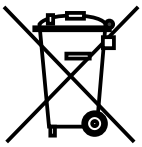

I henhold til WEEE's direktiver må dette produkt ikke smides i skraldespanden. Det skal afleveres på en genbrugsstation. På den måde hjælper du med at beskytte miljøet.

ADVARSEL!

Emballagen kan være farlig for børn!

Plastdele er mærket med de internationale standardforkortelser:

PE - polyethylen, f.eks. indpakningsfolien

PS - polystyren, f.eks. polstringsmaterialet

PO M - polyoxymethylen, f.eks. plastclips

PP - polypropylen, f.eks. salttragten

AB S - acrylonitril-butadien-styren, f.eks. kontrolpanelet.

Elektrisk og elektronisk udstyr (EEE) indeholder materialer, komponenter og stoffer, der kan være farlige og skadelige for menneskers sundhed og for miljøet, når affaldet af elektrisk og elektronisk udstyr (WEEE) ikke bortskaffes korrekt.

Produkter, der er mærket med nedenstående "overkrydsede skraldespand", er elektrisk og elektronisk udstyr. Den krydsede skraldespand symboliserer, at affald af elektrisk og elektronisk udstyr ikke må bortskaffes sammen med usorteret husholdningsaffald, men skal indsamles særskilt.

Til dette formål har alle kommuner etableret indsamlingsordninger, hvor affald af elektrisk og elektronisk udstyr gratis kan afleveres af borgerne på genbrugsstationer eller andre indsamlingssteder eller hentes direkte fra husholdningerne. Nærmere information skal indhentes hos kommunens tekniske forvaltning.

Læs denne manual grundigt, før du bruger opvaskemaskinen Opbevar denne manual til fremtidig brug.

BEMÆRK:

Hvis du gennemgår afsnittet om fejlfindings tips, kan du selv løse nogle almindeligt forekommende problemer

Hvis du ikke selv kan løse problemerne, skal du bede om hjælp fra en professionel tekniker.

Fabrikanten kan, efter et princip med konstant udvikling og ajourføring af produktet, foretage ændringer uden forudgående varsel.

Hvis du mister, eller din vejledning er forældet, kan du modtage en ny brugervejledning fra producenten eller den respektive forhandler.

SIKKERHED

Installation og reparation bør kun udføres af en kvalificeret tekniker

Dette apparat er beregnet til husholdningsbrug og lignende tilstande såsom:

- områder som personalekøkkener i butikker, kontorer og andre arbejdsmiljøer;
- gårdhuse;
- kunder i hoteller, moteller og andre boligmiljøer;
- Bed and Breakfasts.

Dette apparat kan anvendes af børn fra 8 år og opefter samt personer med nedsat fysiske, sensoriske eller mentale evner eller manglende erfaring og viden, hvis de bliver overvåget eller har fået instruktion vedrørende brug af apparatet på en sikker måde og forstå de involverede farer.

Børn må ikke lege med apparatet. Rengøring og vedligeholdelse skal ikke udføres af børn uden tilsyn. (For EN60335-1)

Dette apparat er ikke beregnet til brug af personer (herunder børn) med nedsatte fysiske, sensoriske eller mentale evner, eller manglende erfaring og viden, medmindre de er blevet vejledt eller instrueret i brugen af apparatet af en person, der er ansvarlig for deres sikkerhed. (For IEC60335-1) Emballagemateriale kan være farligt for børn!

Dette apparat er kun til indendørs husholdningsbrug.

For at beskytte mod risikoen for elektrisk stød må enheden, ledningen eller stikket ikke nedsænkes i vand eller anden væske.

Træk stikket ud, før du rengør og udfører vedligeholdelse på apparatet.

Brug en blød klud, der er fugtet med mild sæbe, og brug derefter en tør klud til at tørre den af igen.

Dette apparat skal være jordforbundet. I tifælde af funktionsfejl eller et nedbrud, vil jordforbindelsen reducere risiko for elektrisk stød. Dette apparat er udstyret med et stik til jord.

Stikket skal tilsluttes en passende stikkontakt, der er installeret og jordforbundet i overensstemmelse med alle lokale regler og lovkrav.

Forkert tilslutning af udstyrets jordledning kan medføre risiko for elektrisk stød.

Check med en autoriseret elektriker eller servicerepræsentant hvis du du er i tvivl om apparatet er blevet korrekt jordet.

Det stik der leveres sammen med apparatet, må ikke udskiftes, hvis ikke det passer i den pågældende stikkontakt.

Få en korrekt stikkontakt installeret af en autoriseret elektriker.

Apparatet må ikke misbruges, siddes på eller stå på døren til opvaskemaskinen.

Anvend ikke opvaskemaskinen, medmindre alle kabinet paneler er korrekt placeret.

Åben lågen meget forsigtigt hvis opvaskemaskinen er i drift, da der er risiko for at vand kan sprøjte ud. Anbring ikke tunge genstande på, eller stå på døren, når den er åben da apparatet kan tippe fremad.

Når du fylder opvaskemaskinen, med ting der skal vaskes:

1. Placer skarpe genstande, så de ikke er tilbøjelige til at beskadige dørtætningen;
2. Advarsel: knive og andre redskaber med skarpe kanter skal placeres i kurven så deres spids vender nedad, eller anbringes i vandret position.

Nogle opvaskemidler er stærkt alkaliske. De kan være ekstremt farlige, hvis de sluges.

Undgå kontakt med hud og øjne, og hold børn væk fra opvaskemaskinen, når døren er åben.

Kontrollér, at rummet til vaskepulveret er tomt, når vaskecyklussen er afsluttet.

Undlad at vaske plastik genstande, medmindre de er mærket med **"opvaskemaskine"** eller tilsvarende.

For umærkede plastgenstande, som ikke er markeret, bør du kontrollere producentens anbefalinger.

Brug kun rengøringsmidler og skyllemidler, som anbefales til brug i en automatisk opvaskemaskine.

Brug aldrig sæbe, vaskemiddel eller håndsæbe i opvaskemaskinen.

Døren bør ikke stå åben, da dette kan øge risikoen for at snuble.

Hvis forsyningsledningen er beskadiget, skal den udskiftes af producenten eller dennes serviceværksted, eller en tilsvarende kvalificeret person for at undgå fare.

Under installationen må strømforsyningen ikke være klemt, bøjet eller trykket.

Undlad at manipulere med betjeningsknapperne.

Apparatet skal tilsluttes den primære vandforsyning ved hjælp af det nye slangesæt. Gamle installeringer skal ikke genbruges.

For at spare energi i standby tilstand slukker apparatet automatisk, hvis der ikke er noget aktivitet i 30 minutter.

Det maksimale antal indstillinger, der kan ændres, er 6.

Det maksimalt tilladte vandtryk på indløb 1MPa.

Det mindste tilladte vandtryk på indløb 0,04MPa.

PRODUKT Oversigt

Vigtigt:

For at få den bedste ydelse fra opvaskemaskinen skal du læse hele brugsanvisningen, før du bruger den første gang.

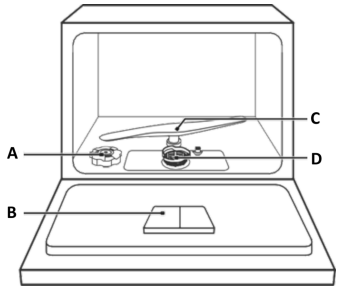

A Salt beholder

B Dispenser

C Vaskearm

D Filter

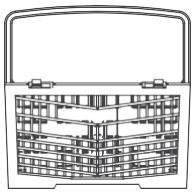

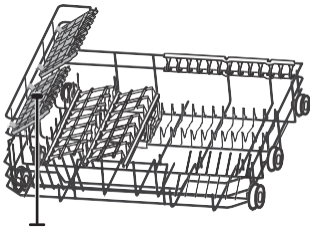

Bestikkurv Hylde til kopper Kurv

Bemærk:

Billeder er kun til reference, forskellige modeller kan være forskellige. Venligst brug det som en vejledning.

BRUG AF OPVASKEMASKINEN

Før du bruger opvaskemaskinen:

1. Indstil blødgøreren
2. Påfyldning af salt i blødgøreren
3. Opfyldning af kurvene
4. Fyld dispenseren

Se venligst afsnit 1 "vandblødgører" i del 2.: Særlig Version, hvis du har brug for at indstille vandblødgøren.

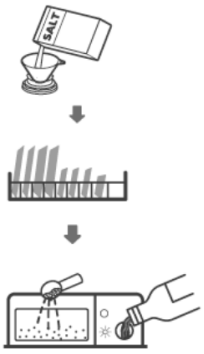

Påfyldning af salt

Bemærk:

Hvis din model ikke har noget blødgøringsanlæg, kan du springe dette afsnit over.

Brug altid salt beregnet til brug i opvaskemaskinen.

Advarsel

Brug kun salt, der er specielt designet til opvaskemaskiner!

Hver anden type salt, der ikke er specielt designet til brug i opvaskemaskinen, især bord salt, vil beskadige blødgøreren. I tilfælde af skader forårsaget ved overbrug af uegnet salt giver producenten ikke garanti og hæfter ikke for at nogen skader forårsaget grundet forkert brug.

Fyld saltbeholderen, før du kører et program.

Dette vil forhindre at salt eller salt vand, som kan have været spildt, og ligger på overfladerne vil blive skyllet væk, så det undgås at det forårsager korrosion.

Salt beholderen er placeret under den nedre kurv og skal fyldes som forklaret i følgende:

Følg nedenstående trin for at påfylde opvaskemaskines salt:

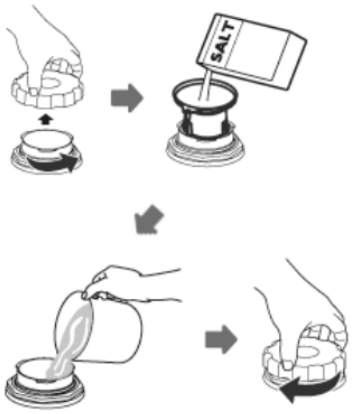

1. Fjern kurven, og skru beholderens hætte af.
2. Placer enden af tragten (medfølger) i hullet og hæld ca. 1 kg salt i opvaskemaskinen.
3. Før første vask fyldes salt beholderen til den maksimale grænse med vand, det er normalt for at en smule vand, kommer op af beholderen.
4. Når beholderen er fyldt, skrues hætten på igen.
5. Advarselslampen til salt holder op med at være tændt, når salt beholderen er fyldt.
6. Umiddelbart efter påfyldning af saltet i beholderen skal der startes et vaskeprogram (vi foreslår at bruge et kort program). Ellers kan filtrersystemet, pumpen eller andre vigtige dele af vaskemaskinen, blive beskadiget ved at saltvandet ligger for længe. Dette dækker garantien ikke.

Bemærk:

- Salt beholderen må kun fyldes, når salt advarselslampen i betjeningspanelet lyser. Afhængigt af hvor hurtigst saltet opløses, kan det være at lampen stadig lyser, selvom beholderen er fuld.

  Hvis der ikke er nogen salt advarselslampe i kontrol panelet (for nogle modeller), kan du anslå hvornår du skal fylde salt på blødgøringsanlægget ved de cyklusser, som opvaskemaskinen har.
- Hvis der er spildt salt, skal du køre et kort eller hurtigt program for at fjerne det.

VEDLIGEHOLDELSE OG RENGØRING

Udvendig pleje

Døren og dørtætningen

Rengør dørtætningerne regelmæssigt med en blød, fugtig klud for at fjerne madaflejringer.

Når opvaskemaskinen fyldes, kan rester af mad og drikke dryppe på siderne af opvaskemaskines dør. Disse overflader er uden for vaskemaskinen, og bør rengøres med en fugtig klub.

Kontrolpanelet

Hvis rengøring er påkrævet, skal betjenings panelet kun tørres af med en blød , fugtig klud.

Advarsel

For at undgå indtrængning af vand i dørlåsen og de elektriske komponenter må du ikke spraye rengøringsmidler af enhver art.

Brug aldrig slibemidler eller skuresvampe på de udvendige over flader, da de kan ridse. Nogle papirhåndklæder kan desuden ridse eller efterlade mærker på overfladen.

Indvendig pleje

Filtreringssystem

Filtreringssystemet i bunden af vaskeskabet fanger grove rester fra vaskecyklussen. De indsamlede madrester kan forårsage at filtreret bliver tilstoppet. Tjek tilstanden af filteret løbende og rens dem under rindende vand. Følge de nedenstående trin for rengøring.

Bemærk:

Billeder er kun til reference, forskellige modeller kan have forskellige filtreringssystemer og sprøjtearme kan også være anderledes.

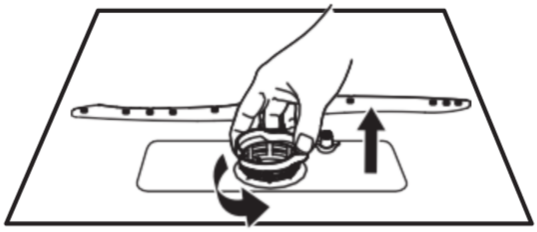

1 Tag hovedfilteret op ved at dreje det mod uret, for at låse filteret op. Løft den filteret ud af opvaskemaskinen.

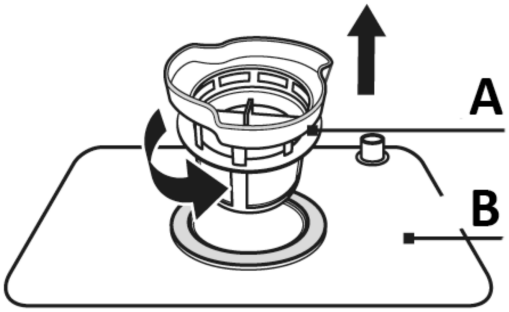

2. Løft det fine filter (A) op fra hovedfilteret (B).

3. Større madrester kan rengøres ved skylning af filteret under Rindende vand.

   For en mere grundig rengøring, brug en blød rengøringsbørste.

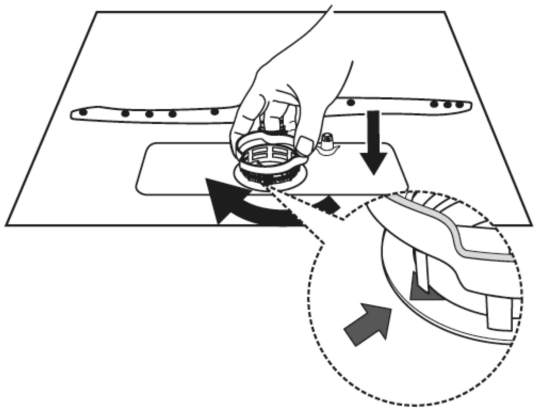

4. Saml filtrene igen i den omvendte rækkefølge inden montering, indsæt filterindsatsen, og roter den med uret for at sætte den på.

Advarsel

Må ikke over strammes. Sæt hovedfilteret tilbage i holderen sikker, ellers kan grovere madrester risikere at komme ind i systemet og forårsage en blokering.

Brug aldrig opvaskemaskinen uden filter i, da det forebygger at apparatet tager skade af eventuelle madrester.

Sprøjte arme

Det er nødvendigt at rengøre sprøjte armene regelmæssigt, da hårdt vand har kemikalier der kan tilstoppe sprøjtearmene og lejer.

For at rengøre sprøjtearmene skal du følge disse instruktioner:

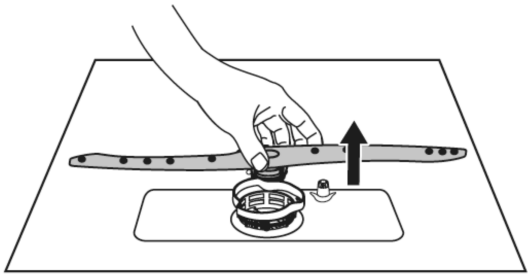

1 Hvis du vil fjerne den nedre sprøjte arm, skal du trække sprøjte armen opad.

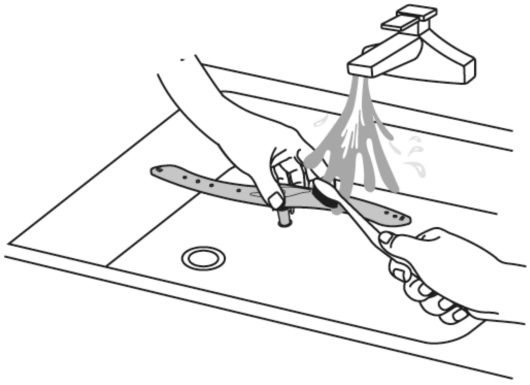

2 Vask armene i sæbe og varmt vand og brug en blød børste til at rense dysserne. Sæt dem i igen, når de er rengjort grundigt.

Pleje af opvaskemaskinen

Risiko for frost

Tag foranstaltninger mod frostbeskyttelse for opvaskemaskinen om vinteren. Efter hver endt vaskecyklus, vær opmærksom på følgende:

1. Sluk for den elektriske strøm til opvaskemaskinen ved forsyningskilden.
2. Sluk for vandforsyningen og frakobl vandtilførselsrøret fra vandventilen.
3. Dræn vandet fra indløbsrøret og vandventilen. (Brug en gryde til at samle vandet)
4. Tilslut vandtilførselsrøret til vandventilen igen.
5. Fjern filteret i bunden af karret og brug en svamp til at opsuge vand i bunden.

Efter hver vask

Efter hver vask skal du slukke for vandforsyningen til apparatet og lade lågen stå lidt åben, så fugt og lugt ikke er fanget indeni.

Fjern stikket

Før rengøring eller udførelse af vedligeholdelse, fjern altid stikket fra stikkontakten.

Ingen opløsningsmidler eller slibende rensemidler

For at rengøre opvaskemaskinen, må der på de udvendige- og gummidelene ikke bruges opløsningsmidler eller slibende rensemidler. Brug kun en blød klud sammen med varmsæbevand.

For at fjerne pletter eller pletter på overfladen af interiøret, skal du bruge en klud fugtet med vand og lidt eddike, eller et rengøringsmiddel lavet specielt til opvaskemaskiner.

Når apparatet ikke er i brug i lang tid

Det anbefales, at du kører en vaskecyklus med opvaskemaskinen tom og derefter fjerner stikket fra stikkontakten, slukker for vandforsyningen og lader døren til apparatet stående lidt åben. Dette vil hjælpe med at forhindre at fugt og lugte ophober sig i maskinen mens den ikke er i brug.

Flytning af apparatet

Hvis apparatet skal flyttes, så prøv at holde det i lodret position. Hvis det er nødvendigt at ligge produktet ned, lægges det på bagsiden.

Lister

En af de faktorer, der forårsager lugt i opvaskemaskinen er mad der bliver fanget i listerne. Periodisk rengøring sammen med en stor fugtig svamp vil forhindre dette fra forekommende.

INSTALLATIONS INSTRUKTION

Advarsel

Fare for elektrisk stød. Afbryd strømforsyningen, før opvaskemaskinen installeres. Undladelse af dette kan resultere i død eller elektrisk stød.

Opmærksomhed

The installation of the pipes and electrical equipments should be done by professionals.

Om strøm tilslutning

Advarsel

For personlig sikkerhed:

- Brug ikke en forlængerledning eller et adapterstik med dette apparat.
- Du må under ingen omstændigheder klippe eller fjerne jordforbindelsen fra strøm ledningen.

Elektriske krav

Se venligst på klassificeringsetiketten for at kende krav til spænding og tilslut opvaskemaskinen til den korrekte strømforsyning. Brugen af den kræves 10a/13a/16a, det anbefales at bruge forsinkelse eller afbryder til apparatet.

Elektrisk forbindelse

Sørg for, at strømspændingen og frekvensen svarer til den, der er på mærkepladen. Sæt kun stikket i en stikkontakt, der er jordforbundet korrekt. Hvis du stikkontakten apparatet skal sættes i ikke egner sig, skal du udskifte soklen i stedet for at bruge en adapter eller lignende, da det kan forårsage overophedning og forbrændinger.

Sørg for, at der findes korrekt jord forbindelse før brug

Vandforsyning og afløb

Tilslutning af koldt vand

Tilslut koldvands tilførselsslangen til et gevind på 3/4 (tommer), og sørg for, at den sidder stramt fast.

Hvis vandrørene er nye eller ikke har været brugt i længere tid, skal du lade vandet løbe i kort tid, for at sikre at vandet er klart. Dette er en forholdsregel for at undgå risikoen for, at vandindløbet kan blive blokeret og tage skader.

Om sikkerhedstilførselsslangen

sikkerhedstilførselsslangen består af dobbelte vægge. Slangesystemet garantier sikkerheden ved at blokere for vandet, i tilfælde af brud eller revner på slangen.

Advarsel

En slange der tilsluttes til en vask, kan briste, hvis den er installeret på samme vandlinje så den er over opvas-kemaskinen. Hvis du har en vask anbefales det at slangen blive afbrudt mens vaskemaskinen tilsluttes.

Sådan tilsluttes sikkerhedstilførselsslangen

1. Træk sikkerhedsslangerne helt ud af opbevaringsrummet, som er placeret på bagsiden af opvaskemaskinen.
2. Stram skruerne på sikkerhedstilførselsslangen omkring vandhanen med et gevind på 3/4 tommer.
3. Tænd vandet, før du starter opvaskemaskinen.

Sådan frakobles sikkerhedstilførselsslangen

1. Sluk for vandet.
2. Skru sikkerhedstilførselsslangen af vandhanen.

Tilslutning af drænslanger

Sæt drænslangen i et afløbsrør med en diameter på mindst 4 cm, eller lad det løber ind i vasken. Sørg for at undgå at røret bøjer eller krymper. Afløbets højde skal være maks 600mm. Den løse ende af slange må ikke sænkes i vand, for at undgå at det flyder over.

Fastgør afløbs slangen forsvarligt i enten position D eller position E

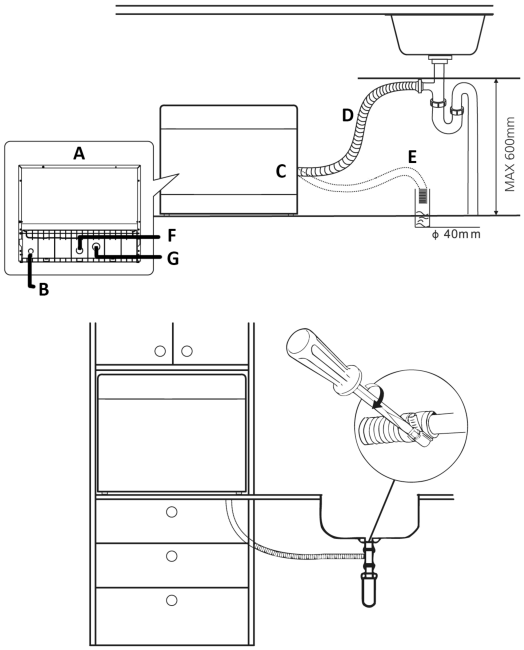

A Bagside af opvaskeren

B Strømkabel

C Afløb

F Vandindløb

G Vandafløb

Sådan drænes overskydende vand fra slangen

Hvis vasken er 1000mm over gulvet, kan det overskydende vand i slangen ikke tømmes direkte ind i vasken. Det vil være nødvendigt at tømme overskydende vand i en skål eller andet egnet container der er uden for og lavere end vasken.

Vandudtag

Tilslut vandaftapningsslangen. Den skal monteres korrekt for at undgå at den lækker vand. Sikre dig at slangen ikke bøjer eller bliver klemt.

Forlængerslange

Hvis du har brug for at forlænge drænslangen, skal du sørge for at bruge en lignende drænslange.

Den må ikke være længere end 4 meter, ellers kan det påvirke effekten af opvaskemaskinens rengøring.

Forbindelse til afløb

Afløbets tilslutningen skal være i en højde på max. 100 cm (maksimum) fra bunden af vaskemaskinen. Afløbslangen skal fastgøres.

Apparatets placering

Anbring a pparatet på den ønskede placering. Bagsiden af vaskemaskinen skal hvilke mod væggen bag den, og siderne, langs de tilstødende skabe eller vægge. Overopvaskemaskinen er udstyret med vandforsyning og drænslanger, der kan placeres enten til højre eller venstre for at lette korrekt installation.

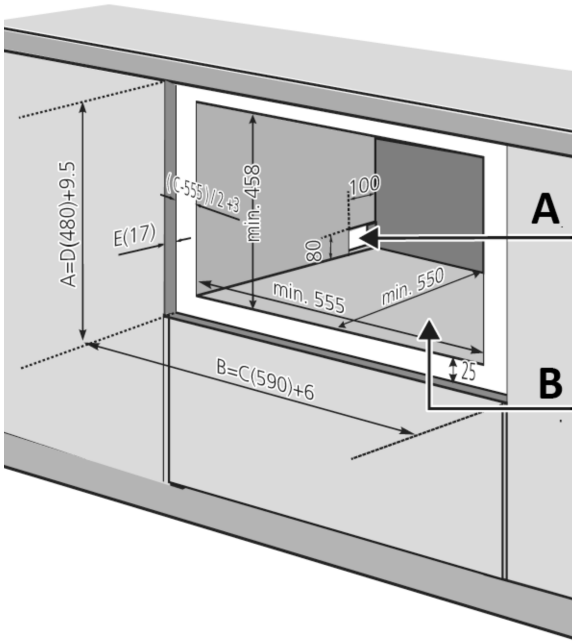

Trin 1a:

Hvis kun ”kroppen” på maskinen skal være i skabet, skal du lave følgende skabelon af skabets hul.

A Elektrisk, drænbånd, vandtilførselsledning, begge sider.

B Plads i skabet

Fejlfindingstip

Se her, før du ringer til service Hvis du gennemgår diagrammerne på de følgende sider, kan du slippe for at ringe til tjenesten.

Opvaskemaskinen starter ikke

- Sikring sprunget, eller afbryderen udløst.
- Udskift sikringen eller reset-afbryderen. Fjern alle andre apparater, som deler det samme kredsløb som overopvaskemaskinen.
- Strømforsyningen er ikke tændt.
- Sørg for, at opvaskemaskinen er tændt, og at døren er lukket forsvarligt.
- Sørg for, at strømledningen er placeret korrekt i stikkontakten.
- Dør til opvaskemaskinen er ikke korrekt lukket.
- Sørg for at lukke døren og lås den.

Vand pumpes ikke fra opvaskemaskine

- Afløsbslangen er bøjet
- Kontroller afløbsslangen.
- Filteret er stoppet.
- Kontroller det grove filter. (Se afsnittet med titlen “indvendig pleje”)
- Køkkenvask tilstoppet.
- Tjek køkkenvasken for at sikre , at den dræner godt. Hvis problemet er køkkenvasken, der ikke dræner vandet, kan du have brug for en VVS-mand til at servicere opvaskemaskinen.

Smuds i karret

- Forkert rengøringsmiddel
- Brug kun egnet opvaskemiddel for at undgå smuds. Hvis dette er sket, skal du åbne opvaskemaskinen og lade smudset fordampe.

- Tilsæt 1 liter koldt vand til bunden karret. Luk og lås opvaskemaskinen, og start derefter en vaskecyklus for at tømme vandet. Gentag om nødvendigt
- Spildt afspændingsmiddel.
- Aftør altid rester øjeblikkeligt.

Plettet kar interiør

- Der kan være anvendt afspændingsmiddel med farvestof.
- Sørg for at afspændingsmidlet ikke indeholder farvestof.

Hvid film på indersiden af overfladen

- Hårdt vand - mineraler.
- For at rengøre interiøret skal du bruge en fugtig svamp med opvaskemiddel og bære gummihandsker. Brug aldrig andre rengøringsmidler end opvaskemiddel for ikke at risikere skumdannelse eller smuds.

Der er rust pletter på bestik

- De berørte genstande er ikke rustfrie.
- Undgå at vaske genstande, der ikke er rustfrie i opvaskemaskinen.
- Et program blev ikke kørt efter salt blev tilsat. Spor af salt er kommet ind i vaskecyklussen.
- Kør altid et hurtig vask program uden porcelæn i opvaskemaskinen og uden at vælge Turbo-funktionen (hvis den findes), efter tilsætning af opvaskemaskine salt.
- Låget på saltbeholderen er løs
- Tjek gummiringen og sørg for at låget sidder fast.

Banke støj fra vaske skabet

- Armen banker mod en vare i en kurv.
- Afbryd programmet, og omarranger de elementer, der blokerer for sprøjte armen.

Raslende støj i vaske skabet

- Porcelæn er løs i opvaskemaskinen.
- Afbryd programmet, og omarranger porcelænet.

Banke støj i vandrør

- Dette kan skyldes installation på stedet eller at rørerne er klamt.
- Dette har ingen indflydelse på opvaskemaskinen funktion. Hvis du er i tvivl, kontakt en kvalificeret blikkenslager.

Tallerkenerne er ikke rene

- Tallerkenerne er ikke placeret korrekt.
- Se DEL 2"Forberedelse og ifyldning af tallerkener".
- Vaskeprogrammet var ikke kraftigt nok.
- Vælg et mere intensivt program.
- Der er ikke nok vaskemiddel I maskinen.
- Brug mere opvaskemiddel eller skift til en anden type..
- Genstande er i vejen for sprøjtearmene.
- Omarranger genstandene så armene kan rotere frit.
- Filteret i bunden af opvaskemaskinen er ikke ren, eller er ikke korrekt monteret.
- Dette kan medføre at sprøjte armen bliver blokeret.
- Rengør or/eller monter filteret korrekt.
- Rengør sprøjtearmens dysser.

Uklarhed på glasvarer.

- Kombination af blødt vand og for meget vaskemiddel.
- Brug mindre rengøringsmiddel Hvis du har blødt vand, og vælg et kortere program for at vaske glas og for at få dem rene.

Sorte eller grå mærker på tallerkner

- Aluminiums redskaber har stået op ad tallerknerne
- Brug et mildt rensemiddel til at fjerne disse mærker.
- Rengøringsmiddel tilbage i dispenseren
- Tallerkner har blokeret dispenseren
- Omroker på tallerknerne så de ikke blokerer dispenseren.

Genstande tørre ikke

- Forkert indlæsning
- Fyld opvaskemaskinen som foreslået i anvisningerne.
- Tallerknerne er fjernes for tidligt
- Tøm ikke opvaskemaskinen umiddelbart efter vask. Åbn lågen en smule, så dampen kan komme ud. Begynd aflæsning af opvaskemaskinen når servicen er lune. Tøm den lave nederste kurv først. Dette forhindrer vand fra at dryppe ned på service fra den øverste kurv
- Det forkerte vaskeprogram er valgt
- I korte programmer er vaske temperaturen lavere. Dette sænker rengøringsydelsen. Vælg et program med en lang vaske tid.
- Brug af bestik med en belægning af lav kvalitet• Dræning af vand er vanskeligere med disse elementer. Bestik eller fade af denne type er ikke egnet til vask i opvaskemaskinen.

DEL 2 Special version

Læs denne manual grundigt, før du bruger opvaskemaskinen, og opbevar denne manual til fremtidig brug.

Bemærk:

Hvis du ikke selv kan løse problemerne, skal du bede om hjælp fra en professionel tekniker.

Fabrikanten kan efter konstant udvikling og ajourføring af produktet foretage ændringer uden forudgående varsel.

Hvis du mister, eller din vejledning er forældet, kan du modtage en ny brugervejledning fra producenten eller den ansvarlige forhandler.

HURTIG brugervejledning

Læs venligst det tilsvarende indhold i instruktionsmanualen for detaljeret betjenings metode.

1 Installation

(Se venligst afsnit 5 "Installations vejledning" i del 1.: Generisk udgave.)

2 Fjernelse af de større rester på service

3 Isætning af kurve

4 Påfyldning af dispenseren

5 Valg af et program og drift af opvaske maskinen

Brug af opvaskemaskinen

Kontrol panel

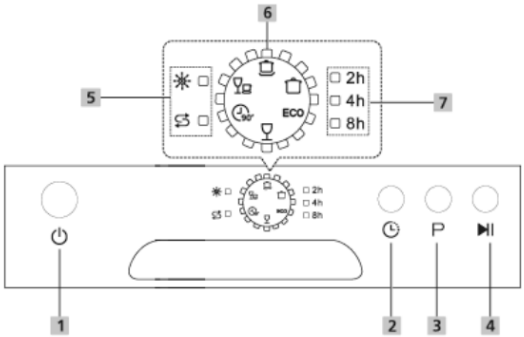

Betjening (Knapper)

1 **Tænd/Sluk:** Tryk på denne knap for at tænde opvaskemaskinen.

2 **Forsinkelse:** Tryk på knappen for at indstille forsinkelsestiden. Når du trykker på denne knap, lyser den tilsvarende indikator.

3 **Program:** Tryk på denne knap for at vælge det ønskede vaske program, vil den valgte programindikator blive tændt.

4 **Start / Pause:** Tryk på knappen for at starte det valgte vaske program, eller sæt programmet på pause.

Display

5 Advarsels indikator

Afspænding

Hvis " " indikatoren er tændt, betyder det at der skal fyldes afspændingsmiddel på.

Salt

Hvis "" indikatoren er tændt, betyder det at der skal fyldes salt på opvaskemaskinen.

6 Program indikator

Intensiv

For det mest snavsede service, og normal snavset gryder, pander m.m. med indtørret mad.

Normal

For normalt snavset service, som gryder, pander, glas og let snavsede tallerkner.

ECO **ECO**

Dette er standartprogrammet som er egnet til normal snavset service og bestik. Det er det mest effektive program, med henblik på brugen af strøm og vand.

Glass

For let snavsede porcelæn og glas.

90' **90 Min**

For mindre beskidt service, der kan klare en hurtig vask.

Rapid

En kortere vask for let snavset service, der ikke kræver tørring.

7 Forsinkelses tidspunkt

Sådan vises forsinkelsestiden. (2h/4h/8h)

Blødgører

Vandblødgøreren skal indstilles manuelt ved hjælp af vandhårdhedsskiven.

Vandblødgøreren er designet til at fjerne mineraler og salte fra vandet, hvilket ville have en skadelig eller negativ indvirkning på apparatets funktion.

Jo flere mineraler der er, jo hårdere er dit vand.

Blødgøreren skal justeres i forhold til vandets hårdhed i dit område. Dit lokale vandforsyningsværk kan rådgive dig om vandets hårdhed.

Justering af saltforbrug

Opvaskemaskinen er konstrueret med mulighed for justering af den mængde salt, der forbruges baseret på hårdheden af vandet. Dette er beregnet til at optimere og tilpasse niveauet af saltforbrug.

Følg venligst nedenstående trin for justering i saltforbrug.

1. Tænd for apparatet;
2. Tryk på knappen Start/Pause i mere end 5 sekunder for at starte modellen og vandblødgøreren vil starte 60 sekunder efter, at apparatet er tændt;
3. Tryk på knappen Start/Pause for at vælge de rigtige indstillinger i henhold til dit lokale vand, indstillingerne kommer i følgende rækkefølge:

   H1-> H2-> h3-> H4-> H5-> H6;

1. Uden betjening i fem sekunder vil maskinen gå ud af indstillingerne og maskinen vil gå i standby.

VANDETS HÅRDHED

Indstilling af vandblødgøreren

Digitalt display oversigt

VANDETS HÅRDHED		Indstilling af vandblødgøreren	Digitalt display oversigt
dH 1)	Mmol/l 2)		
0 - 5	0 - 0.9	1	H1-> Hurtigvask
6 - 11	1.0 - 2.0	2	H2-> 90 Min
12 - 17	2.1 - 3.0	3	H3-> 90 Min, Hurtigvask
18 - 22	3.1 - 4.0	4 *	H4-> Glas
23 - 34	4.1 - 6.1	5	H5-> Glas, Hurtigvask
35 - 45	6.2 - 8.0	6	H6-> Glas, 90 Min

1) Tysk målestok for vandets hårdhed

2) millimol, international målestok for vands hårdhd

* fabriksindstillinger

Se venligst afsnit 3 "ILÆGNING af salt i blødgører" i del i.: generisk version, hvis din opvaskemaskine mangler salt.

Bemærk:

Hvis din model ikke har en vandblødgører, kan du springe dette afsnit over om vandblødgører

Vandets hårdhed varierer fra sted til sted. Hvis der anvendes hårdt vand i opvaskemaskinen, vil aflejringer dannes på skålene og redskaberne.

Apparatet er udstyret med en særlig blødgører, der bruger en saltbeholder specielt designet til at eliminere kalk og mineraler fra vandet.

Klargøring og påfyldning

- Overvej at købe redskaber, der er identificeret som opvaskemaskine-egnede.
- For noget service skal du vælge et program med den laveste temperatur.
- For at forhindre skader, tag ikke glas og porcelæn ud af opvaskemaskinen før det er kølet af.

Til opvask er følgende bestik/service

Ikke egnede

- Bestik med håndtag af træ, horn, porcelæn eller perlemor Plastelementer, der ikke er varmebestandige
- Ældre bestik med limet dele, der ikke er temperatur resistente Fæstnede bestik elementer eller service
- Krystalglas
- Stål der kan rustende Træplader
- Varer fremstillet af syntetiske fibre

Er af begrænset egnethed

- Nogle typer glas kan blive kedelige efter et stort antal vaske
- Sølv og aluminiums dele har en tendens til misfarvning under vask Glaserede mønstre kan falme hvis det maskinevaskes hyppigt

Anbefalinger til påfyldning af opvaskemaskine

Skrabe store mængder af rester af mad. Blødgøre rester af brændt mad i paner. Det er ikke nødvendigt at skylle skålene under rindende vand, for at opnå den bedste ydelse i opvaskemaskinen.

Følg disse retningslinjer for indlæsning. (Funktioner og udseende af kurve og bestik kurve kan variere fra din model.)

Placer genstande i opvaskemaskinen på følgende måde:

- Genstande som kopper, glas, gryder/pander osv.
- Buede elementer eller dem med fordybninger, skal placeres så vandet kan løbe ud.
- Alle redskaber skal stables sikkert så de ikke kan vælte.
- Alle redskaber skal placeret på den måde at sprøjte armene kan rotere frit under vask.
- Læg hule genstande som kopper, glas, pander osv. Med åbningen nedad, så vandet ikke kan samles i beholderen.
- Tallerkener og bestik må ikke ligge op af hinanden eller dække hinanden .
- For at undgå beskadigelse bør glas ikke røre hinanden.
- Den øvre kurv er designet til at holde mere delikat og lettere service såsom glas, kaffe og tekopper.
- Langbladet knive, der opbevares i opretstående stilling, er en potentiel fare!
- Lange og/eller skarpt bestik såsom udskærings knive skal placeres horisontalt i den øvre kurv.
- Undlad venligst at overbelaste opvaskemaskinen. Dette er er vigtig for at opnå et godt resultat og et rimeligt forbrug af energi.

Bemærk:

Meget små genstande må ikke vaskes i opvaskemaskinen, da de let kan falde ud af kurven.

Udtagning af service

For at undgå at vand drypper fra den øvre kurv til den nederste kurv, anbefaler vi, at du tømmer den nederste kurv først, efterfulgt af den øvre kurv.

Advarsel

Servicet bliver varmt! For at forhindre skader, tag ikke glas og andet service ud af opvaskemaskinen før efter 15 minutter fra programmets afslutning.

Ilægning i kurven

Alt bordservice kan ikke placeres med forsiden opad, for at forbedre rengøringsområde og vaskeevne, anbefales det at placere den beskidte side mod sprøjtearmen. Lad ikke bordservice stikke ud kurvens bund for at sikre, at du ikke blokerer for flytningen af sprøjte armen. Den maksimale diameter på service foran dispenseren er 19 cm, dette er for ikke at hæmme åbningen.

Påfyldning af bestikkurv

For personlig sikkerhed og en god rengøring, skal du placere sølvtøj i kurven at sikre at:

- De ikke falder sammen.
- Bestikket er placeret med håndtaget nedad.
- Men placer knive og andre potentielt farlige redskaber så håndtaget er opad.

Advarsel

Lad ikke noget stikke gennem bunden.

Læg altid skarpe redskaber med den skarpe spids nedad!

For den bedste vaskeeffekt, bedes du indlæse kurvene iht. til vejledningen i sidste del af Del I.: Generisk Version

Funktion af vaskemiddel og afspænding

Afspændingsmidlet frigives under den sidste skylning for at forhindre vand i at danne dråber på dit service, som kan efterlade pletter og striber. Det forbedrer også tørring ved at tillade vand at rulle af servicet. Din opvaskemaskine er designet til at bruge flydende vaskemidler.

Advarsel

Brug kun mærkeligt skyllemiddel til opvaskemaskine. Fyld aldrig skylle støtte dispenseren med andre stoffer (f. eks. rengøringsmiddel til opvaskemaskine, flydende vaskemiddel). Dette ville beskadige apparatet

Hvornår skal du påfylde afspændingsmiddel

Medmindre advarselslampen lyser ( ) på betjeningspanelet, kan du altid anslå mængden fra farven på indikatoren, som er placeret ved siden af hætten. Når beholderen til afspænding er fuld, vil indikatoren være helt mørk. Størrelsen af den mørke prik aftager, når afspændingen mindskes. Du bør aldrig lade niveauet være mindre end 1/4 fuld.

Da afspændingen mindskes, ændres størrelsen af den sorte prik på indikatoren for niveauer.

Funktion af vaskemiddel

De kemiske ingredienser, der komponerer vaskemidlet, er nødvendige for at fjerne, knuse og dispensere alt snavs ud af opvaskemaskinen. De fleste af de kommercielle kvalitetsvaskemidler er velegnede til dette formål

Advarsel

Korrekt brug af vaskemiddel

Bruge kun vaskemiddel specifikt lavet for opvaskemaskine brug. hold dit rengøringsmiddel friskt og tørt.

Hæld ikke pulver i dispenseren før du er klar til at vaske servicet. Opvaskemiddel er ætsende! Opbevar opvaskemiddel utilgængeligt for børn.

Påfyldning af afspændingsmiddel

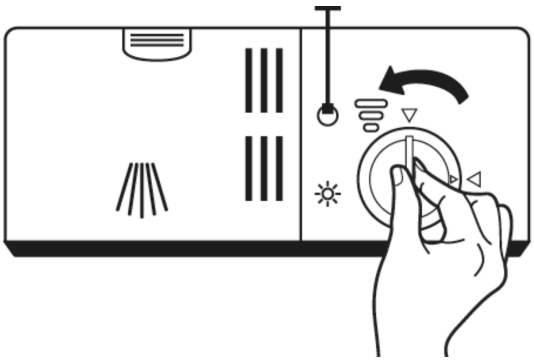

1 For at åbne dispenseren, drej da hætten til “Open” (venstre) pil, og løft det af.

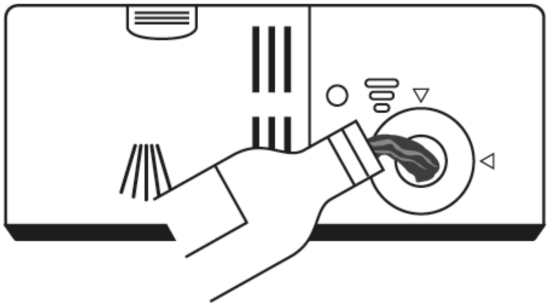

2 Hæld forsigtigt afspændingsmiddel I beholderen, og undgå at det flyder over.

NOTE:

Rengør spildt afspændingsmiddel I med en absorberende klud for at undgå overdreven skumdannelse under næste vask.

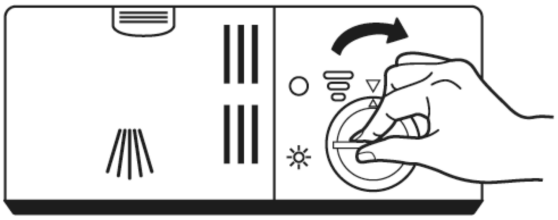

3 Sæt hætten I igen, ved at placer den ved “Open” og drej den til højre mod ”Close” pilen.

Justering af mængden af afspændingsmiddel

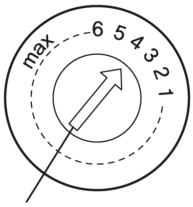

Indikator for afspændingsmiddel

Afspændingsbeholderen har seks indstillinger. Den anbefalede indstilling og fabriksindstillingen er “4”. Hvis skålene ikke tørrer ordentligt eller er plettede, skal du justere skiven til det næste højere tal, indtil dit service er pænt. Reducer det, hvis der er klæbrige, hvide pletter på dit service eller en blå film på glasvarer eller knivblade.

Påfyldning af vaskemiddel dispenseren

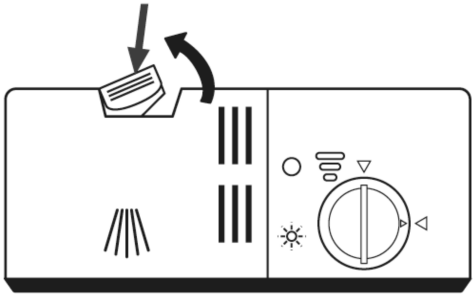

1 Tryk og slip. for at åbne låget til beholderen.

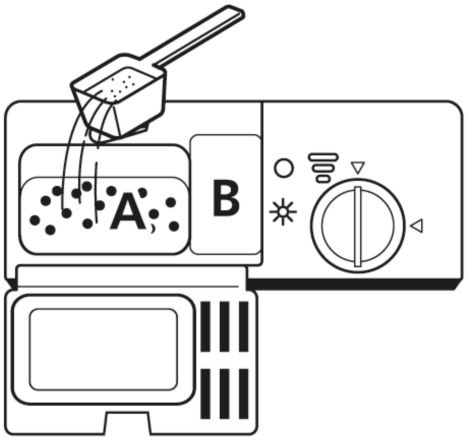

2 Tilføj vaskemiddel I beholderen. (A) For hovedvasken .

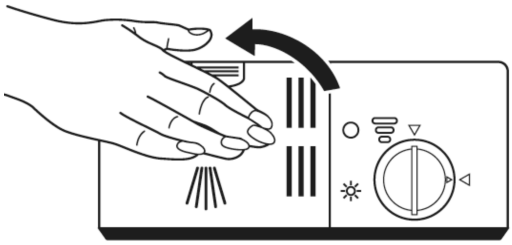

For mere beskidt service, kan du putte noget vaskemiddel I beholder (B) som vil blive brugt I skylleprocessen.

3 Luk dækslet, og tryk på det , indtil det låses på plads.

Bemærk:

Vær opmærksom på, at afhængigt af tilsmudsning af vandet, kan indstillingen være anderledes. Vær venligst opmærksom på fabrikantens anvisninger på emballagen til vaskemidlet.

Start et program

1. Træk den nedre og øvre kurv ud, læg service i og skub dem tilbage. Det er bedst at fylde den nederste kurv først, derefter den øverste .
2. Hæld vaskemidlet i.
3. Sæt stikket i stikkontakten og sørg for, at vandforsyningen er tændt til fuldt tryk.
4. Luk lågen, tryk på afbryder knappen for at tænde maskinen.
5. Vælg et program og responslampen vil tænde. Tryk derefter på Start/Pause-knappen, og opvaskemaskinen starte.

Ændring af program efter start

En vaske cyklus kan kun ændres, hvis den har kørt i kort tid, eller hvis overvaskemidlet er frigivet og opvaskemaskinen er drænet for vand. Hvis dette er tilfældet, vil opvaskemaskinen have behov for at blive nulstillet og beholderen til vaskemiddel skal fyldes igen. Følg instruktionerne nedenfor for at nulstille opvaskemaskinen:

1. Tryk på knappen Start/pause for at afbryde vasken.
2. Tryk på programknappen i mere end 3 sekunder - programmet vil annulleres.
3. Tryk på programknappen for at vælge det ønskede program.
4. Tryk på knappen Start/Pause, og efter 10 sekunder, vil opvaskemaskinen starte.

Har du glemt en tallerken

En glemt tallerken eller andet service kan tilføjes når som helst, før vaskemiddeldispenseren åbnes. Hvis dette er tilfældet, følg da anvisningerne nedenfor:

1. Tryk på knappen Start/Pause for at afbryde vasken.
2. Vent 5 sekunder og åben derefter døren.
3. Tilsæt det glemte service.
4. Luk døren.
5. Tryk på Start/Pause- knappen og efter 10 sekunder, vil opvaskemaskinen starte.

Advarsel

Det er farligt at åbne døren midt i vasken, da der er varm damp der kan skolde dig.

Fejlkoder

Hvis der er en fejl, vil opvaskemaskinen vise fejlkoder for at identificere disse:

Lyset flimre hurtigt

- Længere indløbs tid.

Vandhaner er ikke åbnet, eller vandet indtag er begrænset, eller vand trykket er for lav.

Hurtig- og 90 min programmet lyset flimrer

- De ønskede temperaturer nås ikke.

Fejl i varmeelementet .

Glas lyset flimrer

- Overløb.

Nogle elementer i opvaskemaskinen lækker.

TEKNISKE OPLYSNINGER

Højde	438mm
Bredde	550mm
Dybde (med døren lukket)	500mm
Dybde (med døren åben 90°)	812mm

Påfyldning af kurvene i henhold til EN60436

Med kopholder

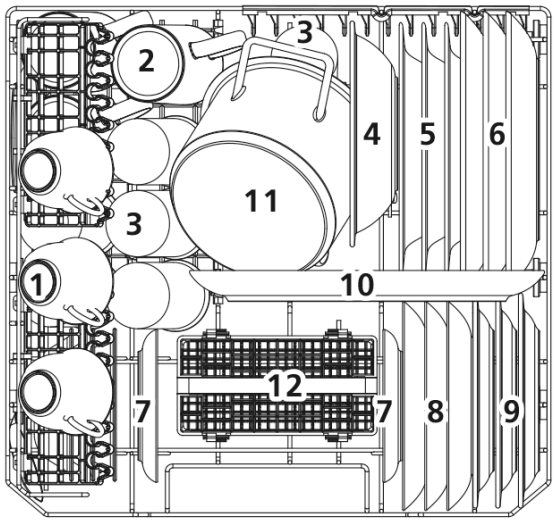

Uden kopholder

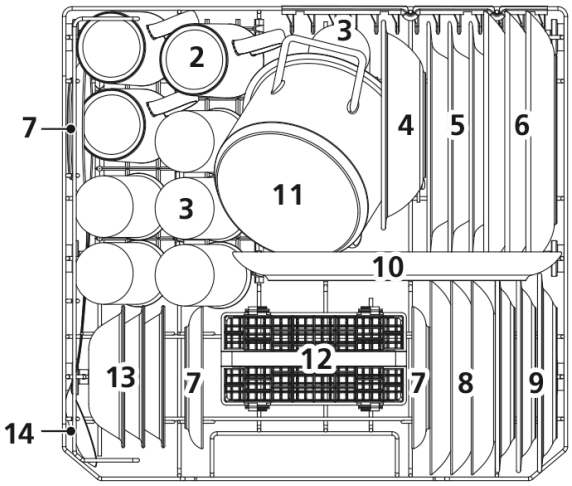

1 Kopper
2 Kaffekrus
3 Glas
4 Skåle
5 Dyb tallerken
6 Middagstallerken
7 Underkopper
8 Dessert tallerken
9 Melamin dessert tallerken
10 Ovalt fad
11 Lille gryde
12 Bestikkurv
13 Dessertskål
14 Serveringsske

Bestikkurv

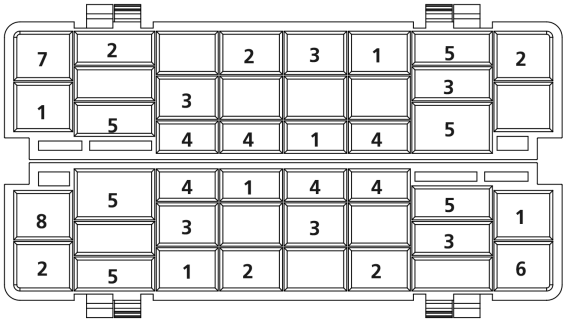

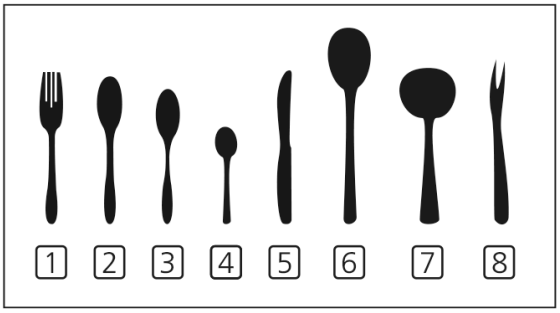

1 Gaffel
2 supperske
3 Dessertske
4 Teske
5 knive
6 Seringsske
7 Sovseske
8 Serveringske

Information til sammenlignelsestest i henhold til EN60436

Kapacitet: .....12 placeringsindstillinger

Program:..... ECO

Indstilling til skyllemiddel:..... Maks

Indstilling til blødgøringsmiddel:..... H4

PROGRAMMERING AF OPVASKEMASKINEN

Tabellen nedenfor viser, hvilke programmer der er bedst til niveauerne af madrester og hvor meget vaskemiddel der er behov for. Den viser også forskellige oplysninger om programmerne. (X) Betyder: Behov for påfyldning af afspændingsmiddel.

Program	**Beskrivelse af program**	**Vaskemiddel Skyl/hoved**	**Drifttid(min.)**	**Energi (Kwh)**	**Vand (L)**	**Afspændning**
Intensiv	Forvask (50°C) Vask (70°C) Skyl Skyl Skyl (70°C) Tørring	4+10g	140	1,200	9,6	X
Universel	Forvask Vask (60°C) Skyl Skyl (70°C) Tørring	4+10g	120	0,7	7,7	X
ECO (*EN 60436)	Forvask Vask (50°C) Skyl Skyl (70°C) Tørring	14g	230	0,613	6,5	X
Glas	Vask (45°C) Skyl Skyl (60°C) Tørring	14g	75	0,650	5,8	X
90 min	Vask (65°C) Skyl (70°C) Tørring	14g	90	1,100	6,6	X
Hurtigt	Vask (40°C) Skyl Skyl (40°C)	12g	30	0,500	5,8	-

Bemærk: EN 60436: Dette program er testet, og har sammenlignelighed med EN 60436.

Please read this manual carefully before using the dishwasher. Keep this manual for future reference.

NOTE:

Reviewing the section on troubleshooting Tips will help you solve some common problems by yourself.

If you cannot solve the problems by yourself, please ask for help from a professional technician.

The manufacturer, following a policy of constant development and updating of the product, may make modifications without giving prior notice.

If lost or out-of-date, you can receive a new user manual from the manufacturer or responsible vendor.

SAFETY INFORMATION

WARNING

When using your dishwasher , follow the precautions listed below:

Installation and repair can only be carried out by a qualified technician

This appliance is intended to be used in household and similar applications such as:

- staff kitchen areas in shops, offices and other working environments;
- farm houses;
- by clients in hotels, motels and other residential type environments;
- bed and breakfast type environments.

This appliance can be used by children aged from 8 years and above and persons with reduced physical, sensory or mental capabilities or lack of experience and knowledge if they have been given supervision or instruction concerning use of the appliance in a safe way and understand the hazards involved.

Children shall not play with the appliance. Cleaning and user maintenance shall not be done by children without supervision. (For EN60335-1)

This appliance is not intended for use by persons (including children) with reduced physical, sensory or mental capabilities, or lack of experience and knowledge, unless they have been given supervision or instruction concerning use of the appliance by a person responsible for their safety. (For IEC60335-1) Packaging material could be dangerous for children!

This appliance is for indoor household use only.

To protect against the risk of electrical shock, do not immerse the unit, cord or plug in water or other liquid. Please unplug before cleaning and performing maintenance on the appliance.

Use a soft cloth moistened with mild soap, and then use a dry cloth to wipe it again.

Earthing Instructions

This appliance must be earthed. In the event of a malfunction or breakdown, earthing will reduce the risk of an electric shock by providing a path of least resistance of electric current. This appliance is equipped with an earthing conductor plug.

The plug must be plugged into an appropriate outlet that is installed and earthed in accordance with all local codes and ordinances.

Improper connection of the equipment-earthing conductor can result in the risk of an electric shock. Check with a qualified electrician or service representative if you are in doubt whether the appliance is properly grounded.

Do not modify the plug provided with the appliance; If it does not fit the outlet.

Have a proper outlet installed by a qualified electrician.

Do not abuse, sit on, or stand on the door or dish rack of the dishwasher.

Do not operate your dishwasher unless all enclosure panels are properly in place.

Open the door very carefully if the dishwasher is operating, there is a risk of water squirting out.

Do not place any heavy objects on or stand on the door when it is open. The appliance could tip forward.

When loading items to be washed:

1) Locate sharp items so that they are not likely to damage the door seal;
2) Warning: Knives and other utensils with sharp points must be loaded in the basket with their points facing down or placed in a horizontal position.

Some dishwasher detergents are strongly alkaline. They can be extremely dangerous if swallowed. Avoid contact with the skin and eyes and keep children away from the dishwasher when the door is open.

Check that the detergent powder is empty after completion of the wash cycle.

Do not wash plastic items unless they are marked “dishwasher safe” or the equivalent.

For unmarked plastic items not so marked, check the manufacturer’s recommendations.

Use only detergent and rinse agents recommended for use in an automatic dishwasher.

Never use soap, laundry detergent, or hand washing detergent in your dishwasher.

The door should not be left open, since this could increase the risk of tripping.

If the supply cord is damaged, it must be replaced by the manufacturer or its service agent or a similarly qualified person in order to avoid a hazard.

During installation, the power supply must not be excessively or dangerously bent or flattened.

Do not tamper with controls.

The appliance needs to be connected to the main water valve using new hose sets. Old sets should not be reused.

To save energy, in stand by mode , the appliance will switch off automatically while there is no any operation in 30 minutes .

The maximum number of place settings to be washed is 6.

The maximum permissible inlet water pressure is 1MPa.

The minimum permissible inlet water pressure is 0.04MPa.

Disposal

For disposing of package and the appliance please go to a recycling center. Therefore cut off the power supply cable and make the door closing device unusable.

Cardboard packaging is manufactured from recycled paper and should be disposed in the waste paper collection for recycling.

By ensuring this product is disposed of correctly, you will help prevent potential negative consequences for the environment and human health, which could otherwise be caused by inappropriate waste handling of this product.

For more detailed information about recycling of this product, please contact your local city office and

your household waste disposal service. DISPOSAL: Do not dispose this product as unsorted municipal waste. Collection of such waste separately for special treatment is necessary.

PRODUCT OVERVIEW

IMPORTANT:

To get the best performance from your dishwasher, read all operating instructions before using it for the first time.

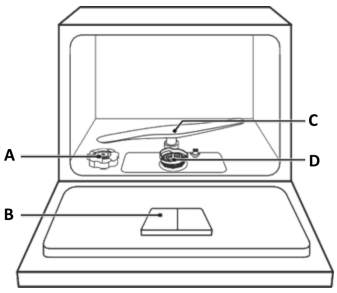

A Salt container

B Dispenser

C Spray arm

D Filter assembly

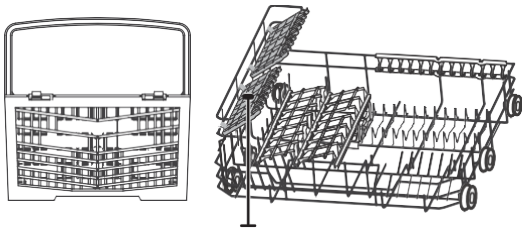

Cutlery rack Cup rack Basket

NOTE:

Pictures are only for reference, different models may be different. Please prevail in kind.

USING YOUR DISHWASHER

Before using your dishwasher :

1. Set the water softener

2. Loading the Salt Into the Softener

3. Loading the basket

4. Fill the dispenser

Please check the section 1 “Water Softener” of PART 2: Special Version,

If you need to set the water softener

.

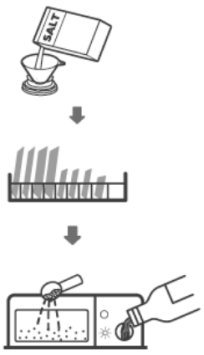

Loading The Salt Into The Softener

NOTE:

If your model does not have any water softener, you may skip this section. Always use salt intended for dishwasher use.

The salt container is located beneath the lower basket and should be filled as explained in the following:

WARNING

Only use salt specifically designed for dishwashers use!

Every other type of salt not specifically designed for dishwasher use, especially table salt, will damage the water softener. In case of damages caused by the use of unsuitable salt the manufacturer does not give any warranty nor is liable for any damages caused.

Only fill with salt before running a cycle.

This will prevent any grains of salt or salty water, which may have been spilled, remaining on the bottom of the machine for any period of time, which may cause corrosion.

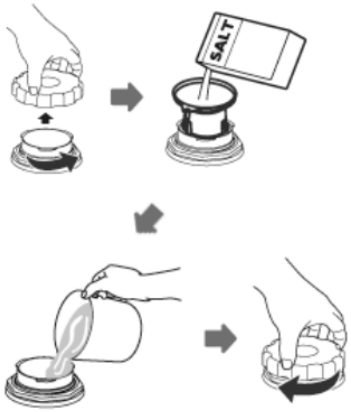

Please follow the steps below for adding dishwasher salt:

1. Remove the basket and unscrew the reservoir cap.
2. Place the end of the funnel (supplied) into the hole and pour in about 1kg of dishwasher salt.
3. Before first wash, fill the salt container to its maximum limit with water, It is normal for a small amount of water to come out of the salt container.
4. After filling the container, screw back the cap tightly.
5. The salt warning light will stop being after the salt container has been filled with salt.
6. Immediately after filling the salt into the salt container, a washing program should be started (We suggest to use a short program). Otherwise the filter system, pump or other important parts of the machine may be damaged by salty water. This is out of warranty.

NOTE:

The salt container must only be refilled when the salt warning light in the control panel comes on. Depending on how well the salt dissolves, the salt warning light may still be on even though the salt container is filled.

If there is no salt warning light in the control panel (for some Models), you can estimate when to fill the salt into the softener by the cycles that the dishwasher has run.

If salt has spilled, run a soak or quick program to remove it.

MAINTENANCE AND CLEANING

External Care

The door and the door seal

Clean the door seals regularly with a soft damp cloth to remove food deposits. When the dishwasher is being loaded, food and drink residues may drip onto the sides of the dishwasher door. These surfaces are outside the wash cabinet and are not accessed by water from the spray arms. Any deposits should be wiped off before the door is closed.

The control panel

If cleaning is required, the control panel should be wiped with a soft damp cloth only.

WARNING

To avoid penetration of water into the door lock and electrical components, do not use a spray cleaner of any kind.

Never use abrasive cleaners or scouring pads on the outer surfaces because they may scratch the finish. Some paper towels may also scratch or leave marks on the surface.

Internal Care

Filtering system

The filtering system in the base of the wash cabinet retains coarse debris from the washing cycle. The collected coarse debris may cause the filters to clog. Check the condition of the filters regularly and clean them if necessary under running water. Follow the steps below to clean the filters in the wash cabinet.

NOTE:

Pictures are only for reference, different models of the filtering system and spray arms may be different. Please prevail in kind.

1 Hold the coarse filter and rotate it anticlockwise to unlock the filter. Lift the filter upwards and out of the dishwasher.

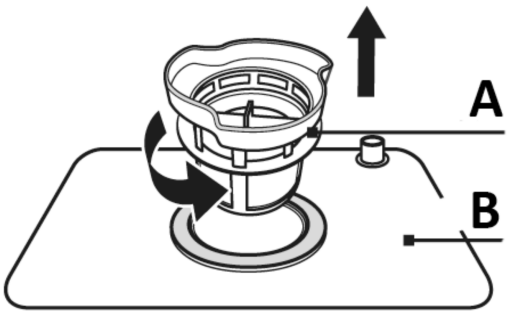

2 Lift fine filter (A) up from main filter (B).

3 Larger food remnants can be cleaned by rinsing the filter under running water.

For a more thorough clean, use a soft cleaning brush.

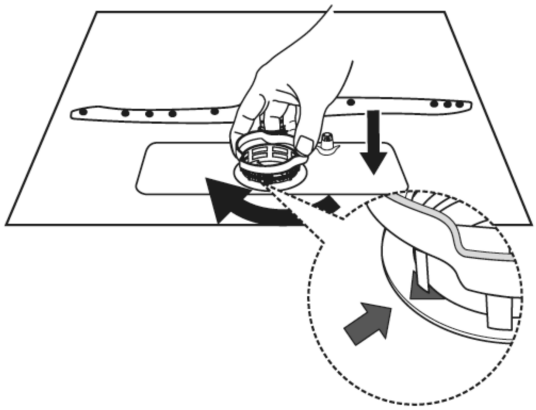

4 Reassemble the filters in the reverse order of the disassembly, replace the filter insert, and rotate clockwise to the close arrow.

WARNING

Do not over tighten the filters. Put the filters back in sequence securely, otherwise coarse debris could get into the system and cause a blockage. Never use the dishwasher without filters in place. Improper replacement of the filter may reduce the performance level of the appliance and damage dishes and utensils.

Spray arms

It is necessary to clean the spray arms regularly for hard water chemicals will clog the spray arm jets and bearings.

To clean the spray arms, follow the instructions below:

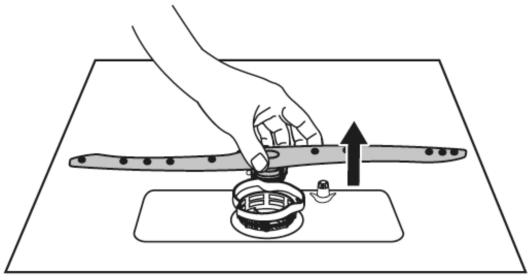

1 To remove the lower spray arm, pull out the spray arm upward.

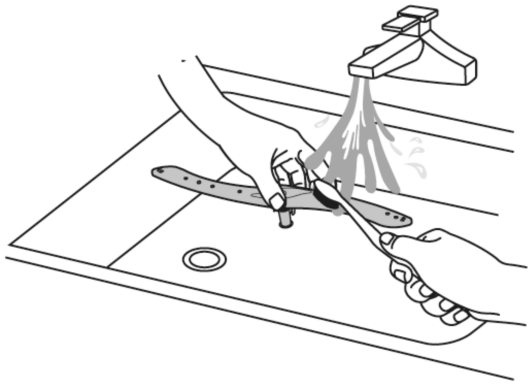

2 Wash the arms in soapy and warm water and use a soft brush to clean the jets. Replace them after rinsing them thoroughly.

Caring For The Dishwasher

Frost precaution

Please take frost protection measures on the dishwasher in winter. Every after washing cycles, please operate as follows:

1. Cut off the electrical power to the dishwasher at the supply source.
2. Turn off the water supply and disconnect the water inlet pipe from the water valve.
3. Drain the water from the inlet pipe and water valve. (Use a pan to gather the water)
4. Reconnect the water inlet pipe to the water valve.
5. Remove the filter at the bottom of the tub and use a sponge to soak up water in the sump.

After every wash

After every wash, turn off the water supply to the appliance and leave the door slightly open so that moisture and odors are not trapped inside.

Remove the plug

Before cleaning or performing maintenance, always remove the plug from the socket.

No solvents or abrasive cleaning

To clean the exterior and rubber parts of the dishwasher, do not use solvents or abrasive cleaning products. Only use a cloth with warm soapy water.

To remove spots or stains from the surface of the interior, use a cloth dampened with water an a little vinegar, or a cleaning product made specifically for dishwashers.

When not in use for a longtime

It is recommend that you run a wash cycle with the dishwasher empty and then remove the plug from the socket, turn off the water supply and leave the door of the appliance slightly open. This will help the door seals to last longer and prevent odors from forming within the appliance.

Moving the appliance

If the appliance must be moved, try to keep it in the vertical position. If absolutely necessary, it can be positioned on its back.

Seals

One of the factors that cause odours to form in the dishwasher is food that remains trapped in the seals. Periodic cleaning with a damp sponge will prevent this from occurring.

INSTALLATION INSTRUCTION

WARNING

Electrical Shock Hazard Disconnect electrical power before installing dishwasher.

Failure to do so could result in death or electrical shock.

Attention

The installation of the pipes and electrical equipments should be done by professionals.

WARNING

For personal safety:

- Do not use an extension cord or an adapter plug with this appliance.
- Do not, under any circumstances, cut or remove the earthing connection from the power cord.

Electrical requirements

Please look at the rating label to know the rating voltage and connect the dishwasher to the appropriate power supply. Use the required fuse 10A/13A/16A, time delay fuse or circuit breaker recommended and provide separate circuit serving only this appliance.

Electrical connection

Ensure the voltage and frequency of the power being corresponds to those on the rating plate. Only insert the plug into an electrical socket which is earthed properly. If the electrical socket to which the appliance must be connected is not appropriate for the plug, replace the socket, rather than using a adaptors or the like as they could cause overheating and burns.

Ensure that proper earthing exists before use

Water Supply And Drain

Cold water connection Connect the cold water supply hose to a threaded 3/4 (inch) connector and make sure that it is fastened tightly in place.

If the water pipes are new or have not been used for an extended period of time, let the water run to make sure that the water is clear. This precaution is needed to avoid the risk of the water inlet to be blocked and damage the appliance.

About the safety supply hose

The safety supply hose consists of the double walls. The hose's system guarantees its intervention by blocking the flow of water in case of the supply hose breaking and when the air space between the supply hose itself and the outer corrugated hose is full of water.

WARNING

A hose that attaches to a sink spray can burst if it is installed on the same water line as the dishwasher. If your sink has one, it is recommended thet the hose be disconnected and the hole plugged.

How to connect the safety supply hose

1. Pull The safety supply hoses completely out from storage compartment located at rear of dishwasher.
2. Tighter the screws of the safety supply hose to the faucet with thread 3/4inch.
3. Turn water fully on before starting the dishwasher.

How to disconnect the safety supply hose

1. Turn off the water.

2. Unscrew the safety supply hose from the faucet.

Connection Of Drain Hoses

Insert the drain hose into a drain pipe with a minimum diameter of 4 cm, or let it run into the sink, making sure to avoid bending or crimping it. The height of drain pipe must be less than 600 mm. The free end of the hose must not be immersed in water to avoid the back flow of it.

Please securely fix the drain hose in either position D or position E

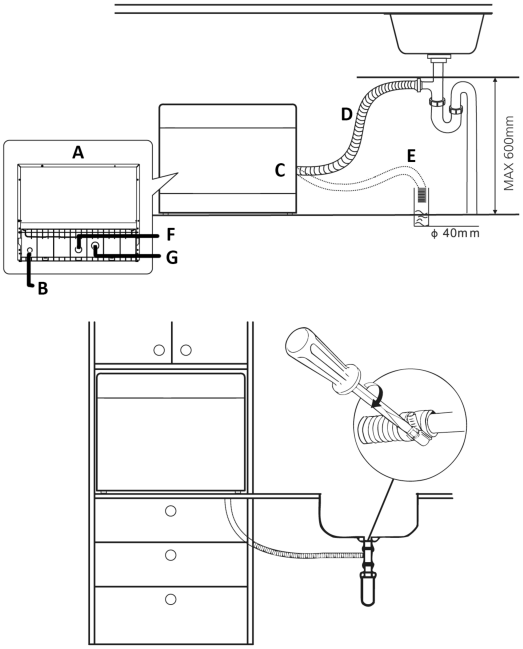

A Back of dishwasher

B Power cable

C Drain pipe

F Inlet pipe connector

G Drain pipe

How to drain excess water from hoses

If the sink is 1000 higher from the floor, the excess water in hoses cannot be drained directly into the sink. It will be necessary to drain excess water from hoses into a bowl or suitable container that is held outside and lower than the sink.

Water outlet

Connect the water drain hose. The drain hose must be correctly fitted to avoid water leaks. Ensure that the water drain hose is not kinked or squashed.

Extension hose

If you need a drain hose extension, make sure to use a similar drain hose.

It must be no longer than 4 meters; otherwise the cleaning effect of the dishwasher could be reduced.

Syphon connection

The waste connection must be at a height less than 100 cm (maximum) from the bottom of the dish. The water drain hose should be fixed .

Position The Appliance

Position the appliance in the desired location. The back should rest against the wall behind it, and the sides, along the adjacent cabinets or walls. The dishwasher is equipped with water supply and drain hoses that can be positioned either to the right or the left sides to facilitate proper installation.

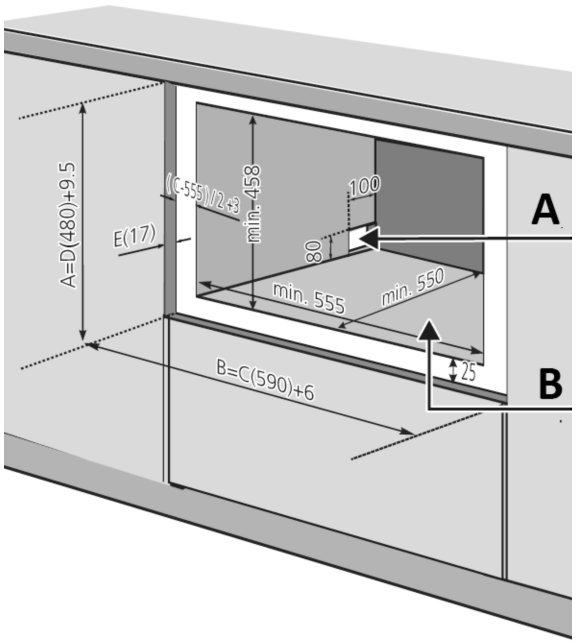

TROUBLESHOOTING TIPS

Before Calling For Service

Reviewing the charts on the following pages may save you from calling for service.

Dishwasher doesn't start

- Fuse blown, or the circuit breaker tripped.
- Replace fuse or reset circuit breaker. Remove any other appliances sharing the same circuit with the dishwasher.

Power supply is not turned on.

- Make sure the dishwasher is turned on and the door is closed securely.
- Make sure the power cord is properly plugged into the wall socket.
- Door of dishwasher not properly closed.
- Make sure to close the door property and latch it.

Water not pumped from dishwasher

- Kink in drain hose
- Check drain hose.

Filter clogged.

- Check the coarse filter. (see section titled " Internal Care ")

Kitchen sink clogged.

- Check the kitchen sink to make sure it is draining well. If the problem is the kitchen sink that is not draining, you may need a plumber rather than a serviceman for dishwashers.

Suds in the tub

- Improper detergent
- Use only the special dishwasher detergent to avoid suds. If this occurred, open the dishwasher and let suds evaporate.

- Add 1 gallon of cold water to the tub. Close and latch the dishwasher, then Start any wash cycle to drain out the water. Repeat if necessary.

Spilled rinse-aid.

- Always wipe up rinse-aid spills immediately.

Stained tub interior

- Detergent with colourant may have been used.
- Make sure that the detergent has no colourant.

White film on inside surface

- Hard water minerals.
- To clean the interior, use a damp sponge with dishwasher detergent and wear rubber gloves. Never use any other cleaner than dishwasher detergent for the risk of foaming or suds.

There are rust stains on cutlery

- The affected items are not corrosion resistant.
- Avoid washing items that are not corrosion resistant in the dishwasher.
- A program was not run after dishwasher salt was added. Traces of salt have gotten into the wash cycle.
- Always run the quick wash program. without any crockery in the dishwasher and without selecting the Turbo function (if present), after adding dishwasher salt.

The lid of the softer is loose.

- Check the lip. Ensure the fix is fine.

Knocking noise in the wash cabinet

- The spray arm is knocking against an item in a basket.
- Interrupt the program, and rearrange the items which are obstructing the spray arm.

Rattling noise in the wash cabinet

- Item of crockery are loose in the wash cabinet.
- Interrupt the program, and rearrange the items of crockery.

Knocking noise in the water pipes

- This may be caused by on-site installation or the cross-section of the piping.
- This has no influence on the dishwasher function. If in doubt, contact a qualified plumber.

The dishes are not clean

- The dishes were not loaded correctly.

  See PART 2 “Preparing And Loading Dishes”.
- The programme was not powerful enough.
- Select a more intensive programme.
- Not enough detergent was dispensed.
- Use more detergent, or change your detergent.

Item are blocking the path of spray arms.

- Rearrange the items so that the spray can rotate freely.

The filter combination in the base of wash cabinet is not clean or is not correctly fitted.

- This may cause the spray arm jets to get blocked.
- Clean and/or fit the filter correctly. Clean the spray arm jets.

PART 2: Special Version

Please read this manual carefully before using the dishwasher and Keep this manual for future reference.

NOTE:

If you cannot solve the problems by yourself, please ask for help from a professional technician.

The manufacturer, following a policy of constant development and updating of the product, may make modifications without giving prior notice.

If lost or out-of-date, you can receive a new user manual from the manufacturer or responsible vendor.

QUICK USER GUIDE

Please read the corresponding content on the instruction manual for detailed operating method.

1 Install the dishwasher (Please check the section 5 “INSTALLATION INSTRUCTION ” of PART 1: Generic Version.)

2 Removing the larger residue on the cutlery

3 Loading the baskets

4 Filling the dispenser

5 Selecting a program and running the dishwasher

USING YOUR DISHWASHER

Control Panel

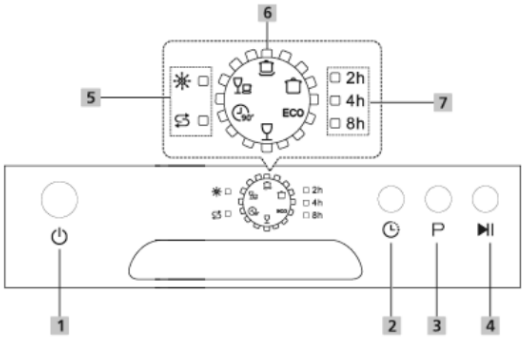

Operation (Button)

1 **Power:** Press this button to turn on your dishwasher.

2 **Delay:** Press the button to set the delay time. When pressing this button, corresponding indicator will be lit.

3 **Program:** Press this button to select the appropriate washing program, the selected program indicator will be lit.

4 **Start / Pause:** Press the button to start the selected washing program or pause the working program.

Display

5 Warning indicator

Rinse aid

If the " indicator is lit, it means the dishwasher is low on dishwasher rinse aid and requires a refill.

Salt

If the "" indicator is lit, it means the dishwasher is low on dishwasher salt and needs to be refilled.

5 Program indicator

Intensive

For heaviest soiled crockery, and normally soiled pots, pans, dishes etc.With dried-on food.

Normal

For normally soiled loads, such as pots, plates, glasses and lightly soiled pans.

ECO **ECO**

This is standard program, it is suitable to clean normally soiled tableware and it is the most efficient program in terms of its combined energy and water consumption for that type of tableware.

Glass

For lightly soiled crockery and glass.

Rapid

A shorter wash for lightly soiled loads that do not need drying.

90' **90 Min**

For normally soiled loads that need quick wash.

7 Delay time

To show the delay time. (2h/4h/8h)

Water Softener

The water softener must be set manually, using the water hardness dial.

The water softener is designed to remove minerals and salts from the water, which would have a detrimental or adverse effect on the operation of the appliance.

The more minerals there are, the harder your water is.

The softener should be adjusted according to the hardness of the water in your area. Your local Water Authority can advise you on the hardness of the water in your area.

Adjusting salt consumption

The dishwasher is designed to allow for adjustment in the amount of salt consumed based on the hardness of the water used. This is intended to optimise and customise the level of salt consumption.

Please follow the steps below for adjustment in salt consumption.

1. Switch on the appliance;
2. Press the Start/Pause button for more than 5 seconds to start the water softener set model within 60 seconds after the appliance was switched on;
3. Press the Start/Pause button to select the proper set according to your local environment, the sets will change in the following sequence:

   H1->H2->H3->H4->H5->H6;
4. Without any operation in five seconds, the machine will exit from set mode, the machine is into standby status.

WATER HARDNESS

Setting on the water softener

WATER HARDNESS		Setting on the water softener	Digital display stalls
dH 1)	Mmol/l 2)		
0 - 5	0 - 0.9	1	H1-> Rapid Light bright
6 - 11	1.0 - 2.0	2	H2-> 90 Min Light bright
12 - 17	2.1 - 3.0	3	H3-> 90 Min, Rapid Light bright
18 - 22	3.1 - 4.0	4 *	H4-> Glass Light bright
23 - 34	4.1 - 6.1	5	H5-> Glass, Rapid Light bright
35 - 45	6.2 - 8.0	6	H6-> Glass, 90 Min Light bright

1) German degree of measurement for the water hardness

2) millimol, internationel unit for water hardness

*factory setting

Please check the section 3 "Loading The Salt Into The Softener" of PART 1: Generic Version, If your dishwasher lacks salt.

NOTE:

If your model does not have any water softener, you may skip this section. Water Softener

The hardness of the water varies from place to place. If hard water is used in the dishwasher, deposits will form on the dishes and utensils.

The appliance is equipped with a special softener that uses a salt container specifically designed to eliminate lime and minerals from the water.

Preparing And Loading Dishes

Consider buying utensils which are identified as dishwasher-proof.

For particular items, select a program with the lowest possible temperature. To prevent damage, do not take glass and cutlery out of the dishwasher immediately after the program has ended.

For washing the following cutlery/dishes

Are not suitable

- Cutlery with wooden, horn china or mother-of-pearl handles
- Plastic items that are not heat resistant
- Older cutlery with glued parts that are not temperature resistant
- Bonded cutlery items or dishes
- Pewter or cooper items
- Crystal glass
- Steel items subject to rusting
- Wooden platters
- Items made from synthetic fibres

Are of limited suitability

- Some types of glasses can become dull after a large number of washes
- Silver and aluminum parts have a tendency to discolour during washing Glazed patterns may fade if machine washed frequently

Recommendations for loading the dishwasher

- Scrape off any large amounts of leftover food. Soften remnants of burnt food in pans. It is not necessary to rinse the dishes under running water.
- For best performance of the dishwasher, follow these loading guidelines. (Features and appearance of baskets and cutlery baskets may vary from your model.)
- Place objects in the dishwasher in following way:
- Items such as cups, glasses, pots/pans, etc. are faced downwards.
- Curved items, or ones with recesses, should be loaded aslant so that water can run off.
- All utensils are stacked securely and can not tip over.
- All utensils are placed in the way that the spray arms can rotate freely during washing.
- Load hollow items such as cups, glasses, pans etc. With the opening facing downwards so that water cannot collect in the container or a deep base.
- Dishes and items of cutlery must not lie inside one another, or cover each other. To avoid damage, glasses should not touch one another.
- The upper basket is designed to hold more delicate and lighter dishware such as glasses, coffee and tea cups.
- Long bladed knives stored in an upright position are a potential hazard!
- Long and / or sharp items of cutlery such as carving knives must be positioned horizontally in the upper basket.
- Please do not overload your dishwasher. This is important for good results and for reasonable consumption of energy.

NOTE:

Very small items should not be washed in the dishwasher as they could easily fall out of the basket.

Removing the dishes

To prevent water dripping from the upper basket into the lower basket, we recommend that you empty the lower basket first, followed by the upper basket.

WARNING

Items will be hot! To prevent damage, do not take glass and cutlery out of the dishwasher for around 15 minutes after the program has ended.

Loading the basket

All tableware can't be placed face up, in order to improve the cleaning area and washing performance, it is recommended to place the dirty side towards the spray arm.

Please don't let tableware out of basket bottom to make sure not block the moving of the spray arm. The maximum diameter advised for plates in front of the detergent dispenser is of 19 cm, this not to hamper the opening of it.

Loading the cutlery basket

- For personal safety and a top quality cleaning, place the silverware in the basket making sure that: They do not nest together.
- Silverware is placed with the handles-down.
- But place knives and other potentially dangerous utensils are placed handles-up.

WARNING

Do not let any item extend through the bottom.

Always load sharp utensils with the sharp point down!

For the best washing effect, please load the baskets refer to standard loading options on last section of PART **Ⅰ**: Generic Version

Function Of The Rinse Aid And Detergent

The rinse aid is released during the final rinse to prevent water from forming droplets on your dishes, which can leave spots and streaks. It also improves drying by allowing water to roll off the dishes. Your dishwasher is designed to use liquid rinse aids.

WARNING

Only use branded rinse aid for dishwasher. Never fill the rinse aid dispenser with any other substances (e.g. Dishwasher cleaning agent, liquid detergent). This would damage the appliance.

When to refill the rinse aid dispenser

Unless the rinse-aid warning light (on the control panel is on, you can always estimate the amount from the color of the optical level indicator located next to the cap. When the rinse-aid container is full, the indicator will be fully dark. The size of the dark dot decreases as the rinse-aid diminishes. You should never let the rinse aid level be less than 1/4 full. As the rinse aid diminishes, the size of the black dot on the rinse aid level indicator changes.

Function of detergent

The chemical ingredients that compose the detergent are necessary to remove, crush and dispense all dirt out of the dishwasher.

Most of the commercial quality detergents are suitable for this purpose.

WARNING

Proper Use of Detergent

Use only detergent specifically made for dishwashers use. Keep your detergent fresh and dry.

Don't put powdered detergent into the dispenser until you are ready to wash dishes.

Dishwasher detergent is corrosive! Keep dishwasher detergent out of the reach of children.

Filling The Rinse Aid Reservoir

1 To open the dispenser, turn the cap to the "open" (left) arrow and lift it out.

2 Carefully pour in the rinse-aid into its dispenser, whilst avoiding it to overflow.

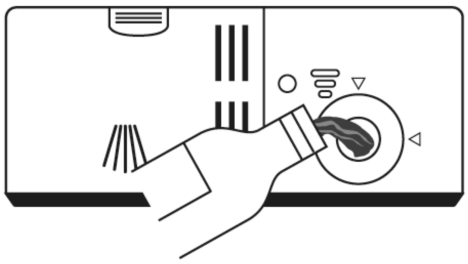

NOTE:

Clean up any spilled rinse aid with an absorbent cloth to avoid excessive foaming during the next wash.

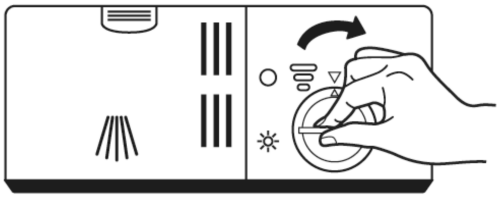

3 Replace the cap by inserting it aligned with "open" arrow and turning it to the closed (right) arrow.

Adjusting the rinse aid reservoir

Adjust lever(Rinse)

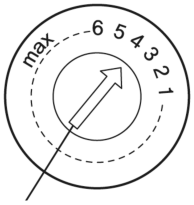

The rinse aid reservoir has six settings. Both the recommended setting and the factory setting is "4". If the dishes are not drying properly or are spotted, adjust the dial to the next higher number until your dishes are spot-free. Reduce it if there are sticky whitish stains on your dishes or a bluish film on glassware or knife blades.

Filling The Detergent Dispenser

1 Press the release catch on the detergent dispenser to open the cover.

2 Add detergent into the larger cavity (A) for the main wash cycle .

For more heavily soiled wash loads, also add some detergent into the smaller cavity (B) for the pre-wash cycle .

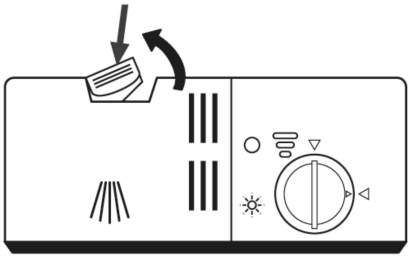

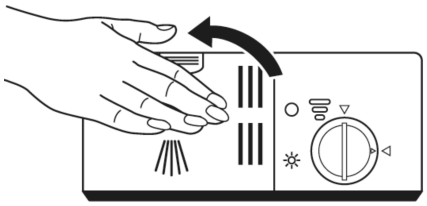

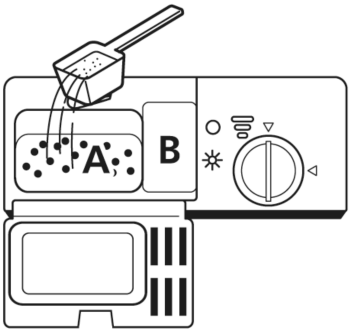

3 Close the cover and press on it until it locks into place.

NOTE:

Be aware that depending on the soiling of water, setting may be different. Please observe the manufacturer's recommendations on the detergent packaging.

ERROR CODES

If there is a malfunction, the dishwasher will display error codes to identify these:

The Rapid light flicker fleetly

- Longer inlet time.

Faucets is not opened, or water intake is restricted,or water pressure is too low.

The Rapid and 90 Min light flicker fleetly

- Not reaching required temperature.

Malfunction of heating element .

The Glass light flicker fleetly

- Overflow

Some element of dishwasher leaks .

WARNING

If overflow occurs, turn off the main water supply before calling a service.

If there is water in the base pan because of an overfill or small leak, the water should be removed before restarting the dishwasher.

Starting A Cycle Wash

1. Draw out the lower and upper basket, load the dishes and push them back.

   It is commended to load the lower basket first, then the upper one.

2. Pour in the detergent.
3. Insert the plug into the socket. The power supply refer to last page ”Product fiche”.

   Make sure that the water supply is turned on to full pressure.

4. Close the door, press the Power button, to switch on the machine.
5. Choose a program, the response light will turn on. Then press the Start/Pause button, the dishwasher will start its cycle.

Changing The Program Mid-cycle

A wash cycle can only be changed if it has been running for a short time otherwise, the detergent may have already been released and the dishwasher may have already drained the wash water. If this is the case, the dishwasher needs to be reset and the detergent dispenser must be refilled. To reset the dishwasher, follow the instructions below:

1. Press the Start/Pause button to pause the washing.
2. Press Program button for more than 3 seconds - the program will cancel.
3. Press the Program button to select the desired program.
4. Press the Start/Pause button, after 10 seconds, the dishwasher will start.

Forget To Add A Dish?

A forgotten dish can be added any time before the detergent dispenser opens. If this is the case, follow the instructions below:

1. Press the Start/Pause button to pause the washing.
2. Wait 5 seconds then open the door.
3. Add the forgotten dishes.
4. Close the door.
5. Press the Start/Pause button after 10 seconds, the dishwasher will start.

WARNING

It is dangerous to open the door mid-cycle, as hot steam may scald you.

TECHNICAL INFORMATION

Height (H) 438mm

Width (W).....550mm

Depth (with the door closed) 500mm

Depth (with the door opened 90°).....812mm

Loading the baskets according to EN60436

With the cup rack

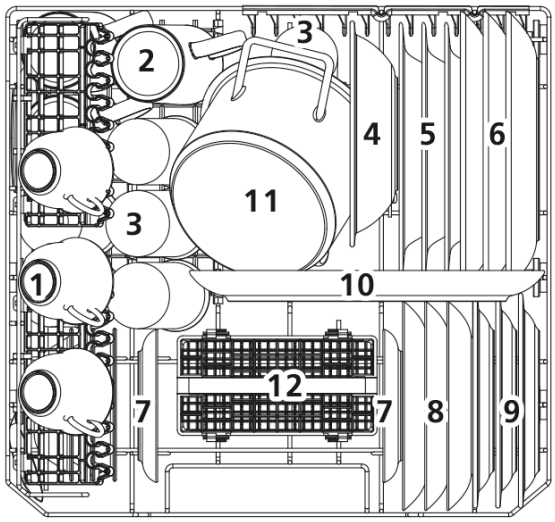

Without the cup rack

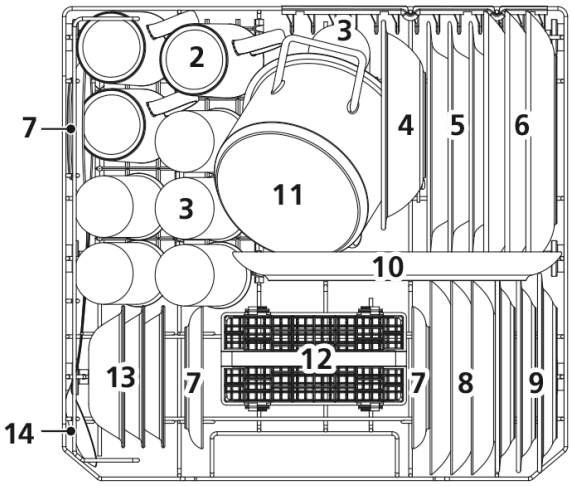

1 Cups
2 Mugs
3 Glasses
4 Bowls
5 Soup plastes
6 Dinner plates
7 USaucers
8 Dessert dishes
9 Melamine dessert plates
10 Oval plates
11 Small pot
12 Cutlery baskets
13 Dessert bowl
14 Serving spoon

Cutlery baskets

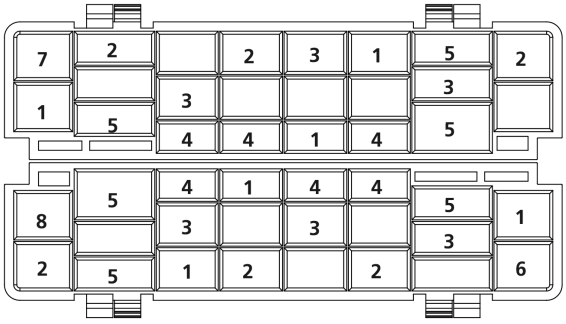

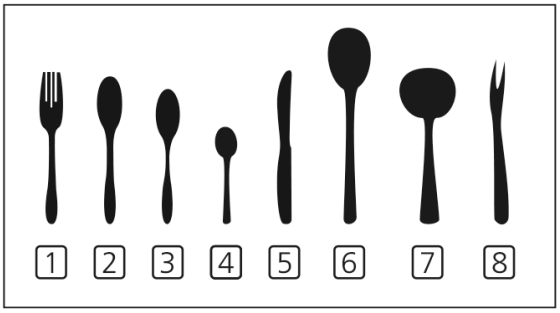

1 Fork
2 Soup spoons
3 Dessert spoons
4 Teaspoons
5 knives
6 Serving spoons
7 Gravy spoons
8 Serving fork

Information for comparability tests in accordance to EN60436

Capacity: ..... 12 place setting

Program:..... ECO

Rinse aid setting: .....Max

Softener setting:..... H4

PROGRAMMING THE DISHWASHER

Wash Cycle Table

The table below shows which programs are best for the levels of food residue on them and how much detergent is needed. It also show various information about the programs.

Program	Dscription of cycle	Detergent Pre/main	Running time(min.)	Energy (Kwh)	Water (L)	Rinse aid
Intensive	Pre-wash (50°C) Wash (70°C) Rinse Rinse Rinse I (70°C) Drying	4+10g	140	1,200	9,6	X
Universal	Pre-wash Wash (60°C) Rinse Rinse (70°C) Drying	4+10g	120	0,7	7,7	X
ECO (*EN 60436)	Pre-wash Wash (50°C) Rinse Rinse (70°C) Drying	14g	230	0,613	6,5	X
Glass	Wash (45°C) Rinse Rinse (60°C) Drying	14g	75	0,650	5,8	X
90 min	Wash (65°C) Rinse (70°C) Drying	14g	90	1,100	6,6	X
Rapid	Wash (40°C) Rinse Rinse (40°C)	12g	30	0,500	5,8	-

NOTE: EN 560436: This program is the test cycle. The information for comparability test in accordance with EN 60436.

Bitte lesen Sie diese Gebrauchsanweisung vor der Benutzung der Geschirrspülmaschine sorgfältig durch. Bewahren Sie dieses Handbuch zum späteren Nachschlagen auf.

HINWEIS:

Das Lesen des Abschnitts über Tipps zur Fehlerbehebung hilft Ihnen, einige häufige Probleme selbst zu lösen.

Wenn Sie die Probleme nicht selbst lösen können, bitten Sie einen professionellen Techniker um Hilfe.

Der Hersteller, der eine Politik der ständigen Weiterentwicklung und Aktualisierung des Produkts verfolgt, kann Änderungen ohne vorherige Ankündigung vornehmen.

Bei Verlust oder Aktualisierung können Sie eine neue Bedienungsanleitung vom Hersteller oder zuständigen Lieferanten erhalten.

SICHERHEITSHINWEISE

WARNUNG

Wenn Sie Ihre Geschirrspülmaschine benutzen, befolgen Sie die folgenden Vorsichtsmaßnahmen:

Installation und Reparatur dürfen nur von einem qualifizierten Techniker durchgeführt werden. Dieses Gerät ist für den Einsatz im Haushalt und

ähnliche Anwendungen vorgesehen, wie z.B.: - Personalküchenbereiche in Geschäften, Büros und anderen Arbeitsumgebungen;

- Bauernhäuser;
- von Kunden in Hotels, Motels und anderen Wohngebieten;
- Übernachtungsmöglichkeiten.

Dieses Gerät kann von Kindern ab 8 Jahren und von Personen mit eingeschränkten körperlichen, sensorischen oder geistigen Fähigkeiten oder mangelnden Erfahrungen und Kenntnissen benutzt werden, wenn sie eine Aufsicht oder Anweisung über den sicheren Gebrauch des Gerätes erhalten haben und die damit verbundenen Gefahren verstehen.

Kinder dürfen nicht mit dem Gerät spielen. Die Reinigung und Wartung des Geräts darf nicht von Kindern ohne Aufsicht durchgeführt werden . (Für EN 60335 -1) Dieses Gerät ist nicht für den Gebrauch durch Personen (einschließlich Kinder) mit eingeschränkter körperlicher , sensorischer oder mentale Fähigkeiten oder mangelnde Erfahrung und Kenntnisse , es sei denn , sie wurden von einer für ihre Sicherheit verantwortlichen Person unterwiesen oder angewiesen, das Gerät zu benutzen.

(Für IEC60335-1) Verpackungsmaterial kann für Kinder gefährlich sein! Dieses Gerät ist nur für den Gebrauch in Innenräumen im Haushalt bestimmt.

Zum Schutz vor Stromschlag darf das Gerät, das Kabel oder der Stecker nicht in Wasser oder andere Flüssigkeiten getaucht werden.

Bitte ziehen Sie den Netzstecker, bevor Sie das Gerät reinigen und warten.

Verwenden Sie ein weiches, mit milder Seife befeuchtetes Tuch und dann ein trockenes Tuch, um es wieder abzuwischen.

Erdungsanweisungen

Dieses Gerät muss geerdet werden. Im Falle einer Fehlfunktion oder eines Ausfalls reduziert die Erdung das Risiko eines elektrischen Schlages, indem sie einen Weg mit dem geringsten Widerstand des elektrischen Stroms bietet.

Dieses Gerät ist mit einem Erdungsstecker ausgestattet. Der Stecker muss an eine geeignete Steckdose angeschlossen werden, die gemäß den örtlichen Vorschriften und Verordnungen installiert und geerdet ist.

Unsachgemäßer Anschluss des Geräteerdungsleiters kann zur Gefahr eines elektrischen Schlages führen.

Wenden Sie sich an einen qualifizierten Elektriker oder Servicevertreter, wenn Sie Zweifel haben, ob das Gerät ordnungsgemäß geerdet ist.

Modifizieren Sie nicht den mit dem Gerät gelieferten Stecker; wenn er nicht in die Steckdose passt.

Lassen Sie eine geeignete Steckdose von einem qualifizierten Elektriker installieren.

Missbrauchen Sie die Tür oder den Geschirrkorb der Spülmaschine nicht, setzen Sie sich nicht auf sie und stehen Sie nicht auf ihr.

Betreiben Sie Ihre Geschirrspülmaschine nur dann, wenn alle Gehäuseteile ordnungsgemäß angebracht sind.

Öffnen Sie die Tür sehr vorsichtig, wenn die Geschirrspülmaschine in Betrieb ist, besteht die Gefahr, dass Wasser herausspritzt.

Stellen Sie keine schweren Gegenstände auf die geöffnete Tür und stehen Sie nicht auf dieser. Das Gerät könnte nach vorne kippen.

Beim Laden von zu waschenden Gegenständen:

1) Stellen Sie scharfe Gegenstände so auf, dass sie die Türdichtung nicht beschädigen können;
2) Warnung: Messer und andere Utensilien mit scharfen Spitzen müssen mit den Spitzen nach unten in den Korb geladen oder in eine horizontale Position gebracht werden.

Einige Geschirrspülmittel sind stark alkalisch. Sie können beim Verschlucken extrem gefährlich sein. Vermeiden Sie den Kontakt mit Haut und Augen und halten Sie Kinder von der Spülmaschine fern, wenn die Tür geöffnet ist.

Überprüfen Sie nach Abschluss des Waschvorgangs, ob das Reinigungsmittelpulver leer ist.

Waschen Sie keine Kunststoffgegenstände, es sei denn, sie sind als “spülmaschinenfest” oder ähnliches gekennzeichnet.

Für nicht gekennzeichnete Kunststoffteile, die nicht so gekennzeichnet sind, beachten Sie die Empfehlungen des Herstellers.

Verwenden Sie nur Reinigungs- und Klarspülmittel, die für die Verwendung in einer automatischen Geschirrspülmaschine empfohlen werden.

Verwenden Sie niemals Seife, Waschmittel oder Handwaschmittel in Ihrer Geschirrspülmaschine.

Die Tür sollte nicht offen gelassen werden, da dies die Stolpergefahr erhöhen könnte.

Ist das Netzkabel beschädigt, muss es durch den Hersteller oder dessen Kundendienst oder eine ähnlich qualifizierte Person ersetzt werden, um eine Gefährdung zu vermeiden.

Bei der Installation darf die Stromversorgung nicht übermäßig oder gefährlich gebogen oder abgeflacht werden.

Manipulieren Sie nicht die Bedienelemente.

Das Gerät muss mit neuen Schlauchsets an das Hauptwasserventil angeschlossen werden.

Alte Sets sollten nicht wiederverwendet werden. Um Energie zu sparen, schaltet sich das Gerät im Stand-by Modus automatisch aus, während 30 Minuten lang kein Betrieb stattfindet.

Die maximale Anzahl der zu waschenden Platzdeckungen beträgt 6.

Der maximal zulässige Eingangswasserdruck beträgt 1 MPa.

Der minimal zulässige Eingangswasserdruck beträgt 0, 04MPa.

Entsorgung

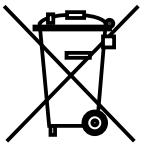

Für die Entsorgung von Verpackung und Gerät wenden Sie sich bitte an ein Recyclingzentrum. Trennen Sie daher das Netzkabel und machen Sie das Schließsystem unbrauchbar.

Kartonverpackungen werden aus Recyclingpapier hergestellt und sollten zur Wiederverwertung in der Altpapiersammlung entsorgt werden.

Indem Sie sicherstellen, dass dieses Produkt ordnungsgemäß entsorgt wird, tragen Sie dazu bei, potenzielle negative Folgen für die Umwelt und die menschliche Gesundheit zu vermeiden, die andernfalls durch unsachgemäße Handhabung dieses Produkts entstehen könnten.

Für weitere Informationen zum Recycling dieses Produkts wenden Sie sich bitte an Ihr örtliches Gemeindeamt und Ihren Hausmüllentsorger.

ENTSORGUNG: Entsorgen Sie dieses Produkt nicht als unsortierten Hausmüll. Die getrennte Sammlung dieser Abfälle zur Sonderbehandlung ist erforderlich.

PRODUKTÜBERSICHT

WICHTIG:

Um die beste Leistung Ihrer Geschirrspülmaschine zu erzielen, lesen Sie vor der ersten Benutzung alle Bedienungsanleitungen.

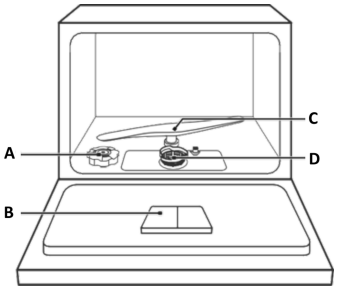

A Spender

B Salzbehälter

C Sprüharm

D Filteranordnung

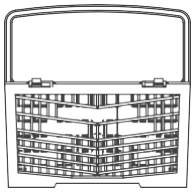

Besteckkasten

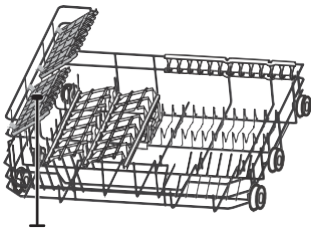

Bechergestell Korb

HINWEIS:

Bilder dienen nur als Referenz, verschiedene Modelle können unterschiedlich sein. Bitte in gleicher Weise vorgehen.

BENUTZUNG DER GESCHIRRSPÜLMASCHINE

Vor dem Gebrauch der Geschirrspülmaschine :

1. Wasserenthärter einstellen
2. Das Salz in die Wasserenthärtungsanlage einfüllen
3. Den Korb bestücken
4. Den Spender befüllen

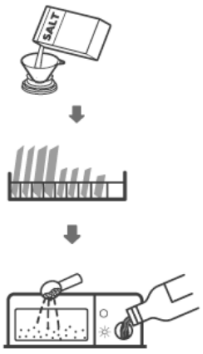

Bitte beachten Sie den Abschnitt 1 “Wasserenthärter” von TEIL 2: Spezielle Version, Wenn Side den Wasserenthärter einstellen müssen.

Das Salz in die Wasserenthärtungsanlage einfüllen

HINWEIS:

Wenn Ihr Modell keinen Wasserenthärter hat, können Sie diesen Abschnitt überspringen. Verwenden Sie immer Salz, das für den Gebrauch in der Spülmaschine bestimmt ist. Der Salzbehälter befindet sich unter dem unteren Korb und sollte wie im Folgenden beschrieben gefüllt werden:

WARNUNG

Verwenden Sie nur Salz, das speziell für die Verwendung in der Spülmaschine entwickelt wurde!

Jede andere Art von Salz, die nicht speziell für den Einsatz in der Spülmaschine entwickelt wurde, insbesondere Speisesalz, beschädigt den Wasserenthärter. Im Falle von Schäden, die durch die Verwendung von ungeeignetem Salz verursacht werden, übernimmt der Hersteller keine Garantie und haftet nicht für entstandene Schäden.

Füllen Sie nur Salz ein, bevor Sie einen Zyklus durchführen.

Dadurch wird verhindert , dass Salzkörner oder Salzwasser , die verschüttet wurden , für einen bestimmten Zeitraum auf dem Boden der Maschine verbleiben und Korrosion verursachen können.

Bitte führen Sie die folgenden Schritte aus, um Geschirrspülersalz hinzuzufügen:

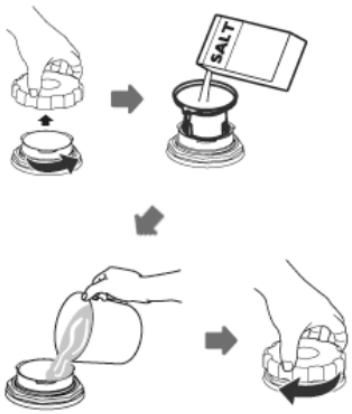

1. Entfernen Sie den Korb und schrauben Sie den Behälterdeckel ab.
2. Das Ende des Trichters (mitgeliefert) in das Loch einsetzen und ca. 1 kg Geschirrspülersalz einfüllen.
3. Vor dem ersten Waschen füllen Sie den Salzbehälter bis zur maximalen Grenze mit Wasser, es ist normal, dass eine kleine Menge Wasser aus dem Salzbehälter austritt.
4. Nach dem Befüllen des Behälters den Deckel wieder fest verschrauben.
5. Die Salzwarnleuchte erlischt, nachdem der Salzbehälter mit Salz gefüllt wurde.
6. Unmittelbar nach dem Einfüllen des Salzes in den Salzbehälter sollte ein Waschprogramm gestartet werden (Wir empfehlen die Verwendung eines kurzen Programms).Andernfalls können das Filtersystem, die Pumpe oder andere wichtige Teile der Maschine durch Salzwasser beschädigt werden. Dies ist von der Garantie ausgeschlossen.

HINWEIS:

Der Salzbehälter darf nur dann nachgefüllt werden, wenn die Salzwarnleuchte im Bedienfeld leuchtet. Je nachdem, wie gut sich das Salz auflöst, kann die Salzwarnleuchte auch bei gefülltem Salzbehälter noch an sein. Wenn keine Salzwarnleuchte im Bedienfeld vorhanden ist (bei einigen Modellen), können Sie anhand der Zyklen, die die Spülmaschine gelaufen ist, abschätzen, wann Sie das Salz in die Wasserenthärtungsanlage füllen müssen. Wenn Salz verschüttet wurde, führen Sie ein Einweich- oder Schnellprogramm durch, um es zu entfernen.

WARTUNG UND REINIGUNG

Externe Wartung

Die Tür und die Türdichtung

Reinigen Sie die Türdichtungen regelmäßig mit einem weichen , feuchten Tuch , um Lebensmittelablagerungen zu entfernen . Beim Beladen der Geschirrspülmaschine können Essens- und Getränkerückstände auf die Seiten der Geschirrspülertür tropfen. Diese Oberflächen befinden sich außerhalb des Waschraums und sind nicht mit Wasser aus den Sprüharmen zugänglich . Alle Ablagerungen sollten abgewischt werden, bevor die Tür geschlossen wird.

Das Bedienfeld

Wenn eine Reinigung erforderlich ist, sollte das Bedienfeld nur mit einem weichen , feuchten Tuch abgewischt werden.

WARNUNG

Um das Eindringen von Wasser in das Türschloss und die elektrischen Komponenten zu vermeiden, dürfen Sie keinen Sprühreiniger verwenden. Verwenden Sie niemals scheuernde Reinigungsmittel oder Scheuerschwämme auf den Außenflächen, da diese die Oberfläche verkratzen können. Einige Papierhandtücher können auch Kratzer oder Spuren auf der Oberfläche hinterlassen.

Interne Wartung

Filtersystem

Das Filtersystem im Boden des Waschschranks hält grobe Ablagerungen aus dem Waschzyklus zurück. Der angesammelte Grobschmutz kann dazu führen, dass die Filter verstopfen . Überprüfen Sie regelmäßig den Zustand der Filter und reinigen Sie diese gegebenenfalls unter fließendem Wasser . Führen Sie die folgenden Schritte aus, um die Filter im Waschschrank zu reinigen.

HINWEIS:

Die Bilder dienen nur als Orientierungshilfe, verschiedene Modelle des Filtersystems und der Sprüharme können unterschiedlich sein. Bitte in gleicher Weise vorgehen.

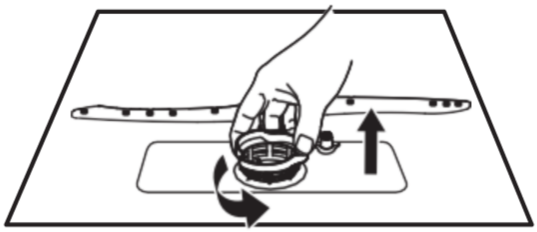

1 Halten Sie den Grobfilter fest und drehen Sie ihn gegen den Uhrzeigersinn, um den Filter zu entriegeln . Heben Sie den Filter nach oben und aus der Geschirrspülmaschine heraus.

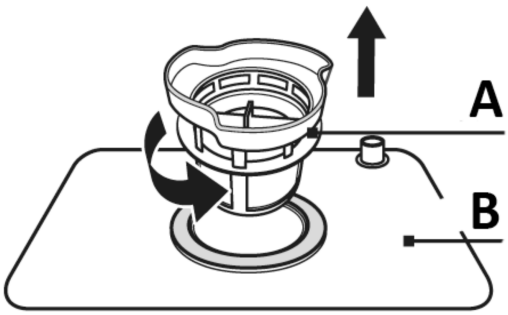

2 Heben Sie den Feinfilter vom Hauptfilter ab.

3 Größere Lebensmittelreste können durch Spülen des Filters unter fließendem Wasser gereinigt werden. Für eine gründlichere Reinigung verwenden Sie eine weiche Reinigungsbürste.

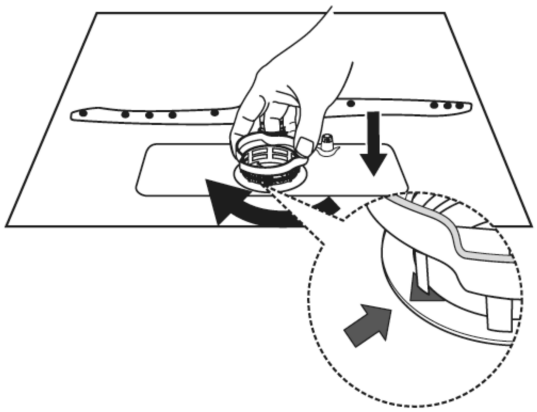

4 Montieren Sie die Filter wieder in umgekehrter Reihenfolge der Demontage, setzen Sie den Filtereinsatz wieder ein und drehen Sie ihn im Uhrzeigersinn zum Schließpfeil.

Ziehen Sie die Filter nicht zu fest an. Stellen Sie die Filter wieder sicher in die richtige Reihenfolge, da sonst grobe Fremdkörper in das System gelangen und eine Verstopfung verursachen können.

Verwenden Sie die Geschirrspülmaschine niemals ohne Filter. Ein unsachgemäßer Austausch des Filters kann das Leistungsniveau des Gerätes beeinträchtigen und Geschirr und Utensilien beschädigen.

Sprüharme

Die Sprüharme müssen regelmäßig gereinigt werden, da hartes Wasser die Düsen und Lager der Sprüharme verstopft.

Befolgen Sie zum Reinigen der Sprüharme die folgenden Anweisungen:

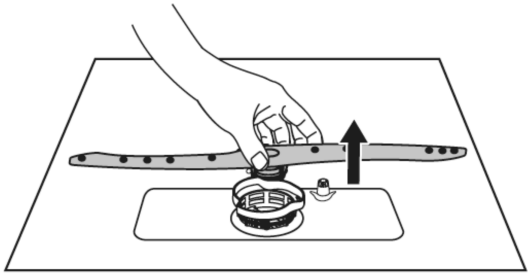

1 Um den unteren Sprüharm zu entfernen, ziehen Sie den Sprüharm nach oben heraus.

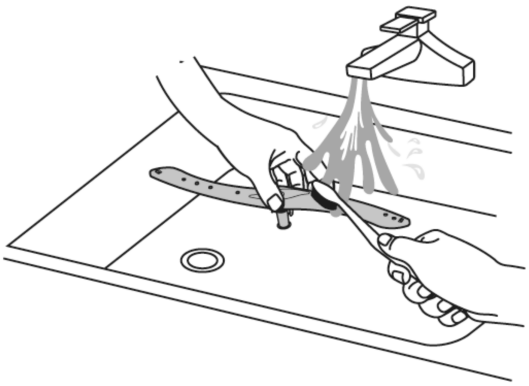

2 Waschen Sie die Arme in Seifenlauge und warmem Wasser und reinigen Sie die Düsen mit einer weichen Bürste . Ersetzen Sie sie, nachdem Sie sie gründlich gespült haben.

Wartung der Geschirrspülmaschine Frostschutzmaßnahmen

Bitte treffen Sie im Winter Frostschutzmaßnahmen an der Geschirrspülmaschine. Nach jedem Waschgang gehen Sie bitte wie folgt vor:

1. Trennen Sie die Stromzufuhr zur Geschirrspülmaschine an der Stromquelle.
2. Schalten Sie die Wasserzufuhr ab und trennen Sie die Wasserzulaufleitung vom Wasserventil.
3. Lassen Sie das Wasser aus der Einlassleitung und dem Wasserventil ab. (Verwenden Sie eine Pfanne, um das Wasser zu sammeln).
4. Schließen Sie die Wasserzulaufleitung wieder an das Wasserventil an.
5. Entfernen Sie den Filter am Boden der Wanne und verwenden Sie einen Schwamm, um Wasser aufzunehmen.

Nach jedem Waschgang

Schalten Sie nach jedem Waschgang die Wasserzufuhr zum Gerät ab und lassen Sie die Tür leicht geöffnet, damit Feuchtigkeit und Gerüche nicht im Inneren eingeschlossen werden.

Entfernen Sie den Stecker

Vor der Reinigung oder Wartung immer den Stecker aus der Steckdose ziehen.

Keine Lösungsmittel oder abrasive Reinigung

Verwenden Sie zur Reinigung der Außen - und Gummiteile der Geschirrspülmaschine keine Lösungsmittel oder Scheuermittel . Verwenden Sie nur ein Tuch mit warmer Seifenlauge.

Um Flecken oder Verunreinigungen von der Oberfläche des Innenraums zu entfernen, verwenden Sie ein mit Wasser und etwas Essig befeuchtetes Tuch oder ein speziell für Geschirrspüler entwickeltes Reinigungsmittel.

Bei längerer Nichtbenutzung

Es wird empfohlen, einen Spülgang mit leerem Geschirrspüler durchzuführen und dann den Stecker aus der Steckdose zu ziehen, die Wasserzufuhr abzuschalten und die Tür des Gerätes leicht offen zu lassen. Dadurch halten die Türdichtungen länger und es entstehen keine Gerüche im Gerät.

Das Gerät bewegen

Wenn das Gerät bewegt werden muss, versuchen Sie, es in der vertikalen Position zu halten. Bei Bedarf kann es auf dem Rücken positioniert werden.

Dichtungen

Einer der Faktoren, die die Geruchsbildung in der Spülmaschine verursachen, sind Lebensmittel, die in den Dichtungen eingeschlossen bleiben.

Eine regelmäßige Reinigung mit einem feuchten Schwamm verhindert dies.

MONTAGEANLEITUNG

WARNUNG

Stromschlaggefahr Trennen Sie die Stromversorgung, bevor Sie die Geschirrspülmaschine installieren. Andernfalls kann es zu Tod oder Stromschlag kommen.

Achtung

Die Installation der Rohre und Elektrogeräte sollte von Fachleuten durchgeführt werden.

Über den Stromanschluss

WARNUNG

Für die persönliche Sicherheit:

- Verwenden Sie bei diesem Gerät kein Verlängerungskabel oder einen Adapterstecker.
- Unter keinen Umständen darf die Erdungsverbindung vom Netzkabel getrennt oder entfernt werden.

Elektrische Voraussetzungen

Bitte beachten Sie das Typenschild, um die Nennspannung zu erfahren und die Geschirrspülmaschine an das entsprechende Netzteil anzuschließen. Verwenden Sie die erforderliche Sicherung 10A/13A/16A, eine zeitverzögerte Sicherung oder einen empfohlenen Schutzschalter und stellen Sie einen separaten Stromkreis zur Verfügung, der nur dieses Gerät bedient.

Elektroanschluss

Stellen Sie sicher, dass die Spannung und Frequenz der zu versorgenden Leistung mit denen auf dem Typenschild übereinstimmt. Stecken Sie den Stecker nur in eine ordnungsgemäß geerdete Steckdose. Wenn die Steckdose, an die das Gerät angeschlossen werden muss, nicht für den Stecker geeignet ist, ersetzen Sie die Steckdose und verwenden Sie keine Adapter oder dergleichen, da sie zu Überhitzung und Verbrennungen führen können.

Stellen Sie sicher, dass vor dem Gebrauch eine ordnungsgemäße Erdung vorhanden ist.

Wasserver- und -entsorgung

Kaltwasseranschluss

Schließen Sie den Kaltwasserschlauch an einen 3/4 (Zoll) Gewindeanschluss an und achten Sie darauf, dass er fest sitzt.

Wenn die Wasserleitungen neu sind oder längere Zeit nicht benutzt wurden, lassen Sie das Wasser laufen, um sicherzustellen, dass das Wasser klar ist. Diese Vorsichtsmaßnahme ist erforderlich, um gewöhnlicher Versorgungsschlauch Sicherheitsversorgung die Gefahr einer Verstopfung des Wassereinlasses und einer Beschädigung des Gerätes zu vermeiden.

Über den Sicherheitsversorgungsschlauch

Der Sicherheitsversorgungsschlauch besteht aus Doppelwänden. Das System des Schlauches garantiert seinen Einsatz, indem es den Wasserfluss blockiert, falls der Versorgungsschlauch bricht und wenn der Luftraum zwischen dem Versorgungsschlauch selbst und dem äußeren Wellschlauch voller Wasser ist.

WARNUNG

Ein Schlauch, der an einem Spülbeckenspray befestigt wird, kann platzen, wenn er an der gleichen Wasserleitung wie die Geschirrspülmaschine installiert ist. Wenn Ihre Spüle eine hat, wird empfohlen, den Schlauch zu trennen und das Loch zu verschließen.

So schließen Sie den Sicherheitsversorgungsschlauch an

1. Ziehen Sie die Sicherheitsversorgungsschläuche vollständig aus dem Staufach auf der Rückseite der Geschirrspülmaschine heraus.
2. Ziehen Sie die Schrauben des Sicherheitsschlauches am Wasserhahn mit ¾ Zoll Gewinde an.
3. Schalten Sie das Wasser vor dem Start der Geschirrspülmaschine vollständig ein.

So trennen Sie den Sicherheitsversorgungsschlauch

1. Schalten Sie das Wasser aus.
2. Schrauben Sie den Sicherheitsversorgungsschlauch vom Wasserhahn ab.

Anschluss von Ablaufschläuchen

Führen Sie den Ablaufschlauch in ein Ablaufrohr mit einem Durchmesser von mindestens 4 cm ein oder lassen Sie ihn in die Spüle laufen, wobei Sie darauf achten müssen, dass er nicht verbogen oder gequetscht wird. Die Höhe der Ablaufleitung muss kleiner als 600 mm sein. Das freie Ende des Schlauches darf nicht in Wasser getaucht werden, um einen Rückfluss zu vermeiden.

Bitte befestigen Sie den Ablaufschlauch sicher entweder in Position D oder in Position E

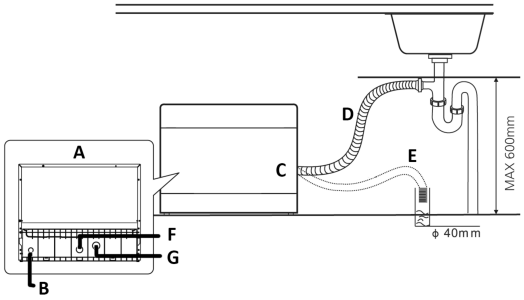

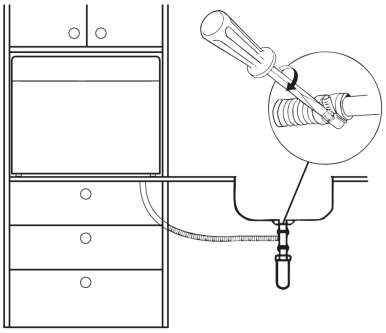

A	Rückseite der Spülmaschine
B	Stromkabel
C	Ablauf
F	Wasser-Eingang
G	Wasserablauf

Wie man überschüssiges Wasser aus Schläuchen ablässt

Wenn die Spüle 1000 vom Boden höher ist, kann das überschüssige Wasser in den Schläuchen nicht direkt in die Spüle abgelassen werden. Es ist notwendig, überschüssiges Wasser aus den Schläuchen in eine Schüssel oder einen geeigneten Behälter abzulassen, der außerhalb der Spüle gehalten wird und niedriger als die Spüle ist.

Wasserauslass

Schließen Sie den Wasserablaufschlauch an. Der Ablaufschlauch muss korrekt montiert sein, um Wasserleckagen zu vermeiden. Achten Sie darauf, dass der Wasserablaufschlauch nicht geknickt oder gequetscht wird.

Verlängerungsschlauch

Wenn Sie eine Verlängerung des Ablaufschlauches benötigen, verwenden Sie unbedingt einen ähnlichen Ablaufschlauch. Er darf nicht länger als 4 Meter sein, da sonst die Reinigungswirkung der Geschirrspülmaschine beeinträchtigt werden könnte.

Siphonanschluss

Der Ablaufstutzen muss sich in einer Höhe von weniger als 100 cm (maximal) vom Boden der Schale befinden. Der Wasserablaufschlauch sollte befestigt werden.

Gerätepositionierung

Positionieren Sie das Gerät an der gewünschten Stelle. Die Rückseite sollte gegen die dahinterliegende Wand und die Seiten, entlang der angrenzenden Schränke oder Wände, anliegen. Die Geschirrspülmaschine ist mit Wasserzulauf- und Ablaufschläuchen ausgestattet, die entweder rechts oder links angeordnet werden können, um eine ordnungsgemäße Installation zu erleichtern.

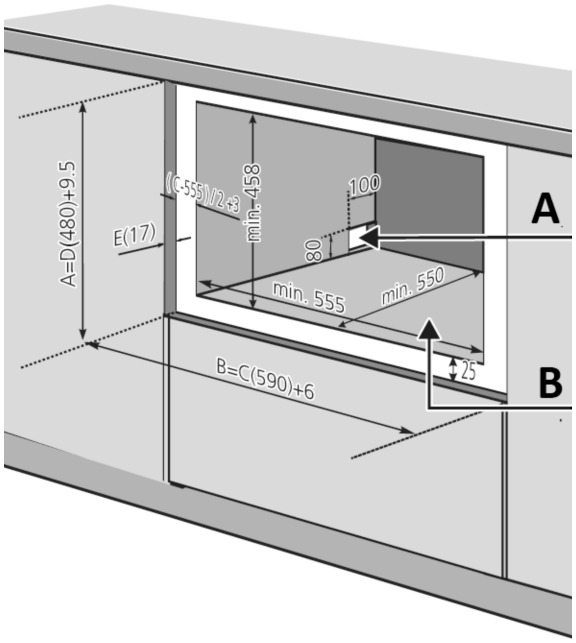

Schritt 1a:

Wenn nur das Gehäuse in Schränke, erstellen Sie bitte diese Karte in der Größe des Schranklochs.

A Elektrische, drainierte Wasserversorgungsanschlüsse, beidseitig

B Schrankabmessungen

Schritt 1b:

Wenn auch die gesamte Dekorplatte in den Schrank kommt, sollte die Größe von A gleich D +9,5 sein; Größe B sollte gleich C+6 sein; Währenddessen der Schrank um den nach innen gerichteten Booster: beide Seiten der (C-555) / 2 +3; C, D und E als zweiter Schritt innerhalb der Dekorplatten in den entsprechenden Größen.

TIPPS ZUR FEHLERBEHEBUNG

Bevor Sie den Service anrufen Wenn Sie die Diagramme auf den folgenden Seiten durchgehen, können Sie sich den Anruf beim Kundendienst ersparen.

Der Geschirrspüler springt nicht an

- Sicherung durchgebrannt oder der Schutzschalter hat ausgelöst.
- Sicherung oder Reset-Leistungsschalter ersetzen. Entfernen Sie alle anderen Geräte, die sich im gleichen Kreislauf wie die Spülmaschine befinden.
- Die Stromversorgung ist nicht eingeschaltet.
- Vergewissern Sie sich, dass die Geschirrspülmaschine eingeschaltet und die Tür sicher geschlossen ist. Vergewissern Sie sich, dass das Netzkabel richtig in die Steckdose eingesteckt ist.
- Tür der Geschirrspülmaschine nicht richtig geschlossen.
- Achten Sie darauf, dass Sie die Tür richtig schließen und verriegeln.

Kein Wasser aus der Geschirrspülmasch ine gepumpt

- Knick im Ablaufschlauch Der Filter ist verstopft.
- Überprüfen Sie den Ablaufschlauch.
- Überprüfen Sie den Ablaufschlauch.
- Die Küchenspüle ist verstopft.
- Überprüfen Sie den Grobfilter. (siehe Abschnitt “Innere Wartung”)
- Überprüfen Sie das Spülbecken, um sicherzustellen, ob es gut abläuft. Wenn das Problem die Küchenspüle ist, die nicht abfließt, benötigen Sie vielleicht einen Klempner und nicht einen Servicemitarbeiter für Geschirrspüler.

Schaum in der Wanne

- Ungeeignetes Reinigungsmittel
- Verwenden Sie nur das spezielle Geschirrspülmittel, um Schaumbildung zu vermeiden. Öffnen Sie in diesem Fall die Geschirrspülmaschine und lassen Sie die Schaumstoffe verdunsten. Geben Sie 1 Gallone kaltes Wasser in die Wanne. Schließen und verriegeln Sie die Geschirrspülmaschine und starten Sie dann einen beliebigen Spülgang, um das Wasser abzulassen. Bei Bedarf wiederholen.

Innenbereich der Wanne gefärbt

- Verschüttetes Klarspülmittel.
- Wischen Sie verschüttete Klarspüler immer sofort auf.
- Es wurde möglicherweise ein Waschmittel mit Farbstoff verwendet.
- Achten Sie darauf, dass das Reinigungsmittel kein Farbstoff enthält.

Weißer Film auf der Innenseite

- Hartwassermineralien.
- Zur Reinigung des Innenraums verwenden Sie einen feuchten Schwamm mit Geschirrspülmittel und tragen Gummihandschuhe. Verwenden Sie niemals andere Reinigungsmittel als Geschirrspülmittel, da sonst Schaumbildung oder Waschlauge auftreten können.

Es gibt Rostflecken auf dem Besteck.

- Die betroffenen Teile sind nicht korrosionsbeständig
- Vermeiden Sie es, Gegenstände, die nicht korrosionsbeständig sind, in der Geschirrspülmaschine zu waschen.
- Nach dem Hinzufügen von Geschirrspülersalz wurde kein Programm ausgeführt. Spuren von Salz sind in den Waschzyklus gelangt.

- Führen Sie das Schnellspülprogramm immer ohne Geschirr in der Spülmaschine und ohne Auswahl der Turbo-Funktion (falls vorhanden) nach Zugabe von Geschirrspülersalz durch.

Klopfgeräusche im Waschraum

- Der Deckel der Wasserenthärtungsan lage ist lose.
- Sie sich, dass die Reparatur in Ordnung ist.

Klappergeräusche im Waschraum.

- Der Sprüharm stößt gegen ein Objekt in einem Korb.
- Unterbrechen Sie das Programm und ordnen Sie die Gegenstände, die den Sprüharm behindern, neu an.
- Geschirrteile sind lose im Waschraum.
- Unterbrechen Sie das Programm und ordnen Sie die Geschirrteile neu an.

Klopfgeräusche in den Wasserleitungen

- Dies kann durch die bauseitige Installation oder den Querschnitt der Rohrleitung verursacht werden.

Das Geschirr ist nicht sauber.

- Das Geschirr wurde nicht richtig eingefüllt.
- Das Programm war nicht stark genug.
- Es wurde nicht genügend Waschmittel abgegeben.
- Gegenstände blockieren den Weg der Sprüharme.
- Die Filterkombination im Waschschrankboden ist nicht sauber oder nicht richtig montiert. Dies kann dazu führen, dass die Sprüharmdüsen verstopfen. Dies hat keinen Einfluss auf die Funktion der Geschirrspülmaschine. Wenden Sie sich im Zweifelsfall an einen qualifizierten Installateur.
- Wählen Sie ein intensiveres Programm.
- Verwenden Sie mehr Reinigungsmittel oder wechseln Sie Ihr Reinigungsmittel.
- Ordnen Sie die Gegenstände so an, dass sich das Spray frei drehen kann.
- Reinigen und/oder montieren Sie den Filter ordnungsgemäß. Reinigen Sie die Sprüharmdüsen.

Trübung auf Glaswaren.

- Kombination aus weichem
- Wasser und zu Reinigungsmittel.
- Verwenden Sie weniger Reinigungsmittel, wenn Sie weiches Wasser haben, und wählen Sie einen kürzeren Zyklus, um die Gläser zu waschen und zu reinigen.

Schwarze oder graue Flecken auf dem Geschirr

- Aluminiumgeschirr hat sich an Geschirr gerieben.
- Verwenden Sie einen milden, scheuernden Reiniger, um diese Flecken zu entfernen.

In den Spenderbechern verbleibendes Reinigungsmittel

- Geschirr blockiert Waschmittel- Spenderbecher
- Laden Sie das Geschirr wieder richtig ein.

Das Geschirr trocknet nicht.

- Unsachgemäße Beladung Laden Sie die Geschirrspülmaschine wie in der Anleitung beschrieben.
- Geschirr wird zu früh entfernt.
- Leeren Sie Ihre Geschirrspülmaschine nicht sofort nach dem Waschen. Öffnen Sie die Tür leicht, damit der Dampf entweichen kann. Beginnen Sie erst dann mit dem Entladen der Geschirrspülmaschine, wenn das Geschirr bei Berührung kaum warm ist. Leeren Sie zuerst den unteren Korb. Dadurch wird verhindert, dass Wasser aus dem Geschirr im oberen Korb tropft.
- Falsches Programm wurde ausgewählt.
- In kurzen Programmen ist die Waschtemperatur niedriger. Dies verringert auch die Reinigungsleistung. Wählen Sie ein Programm mit einer langen Waschzeit.
- Falsches Programm wurde ausgewählt.
- In kurzen Programmen ist die Waschtemperatur niedriger. Dies verringert auch die Reinigungsleistung. Wählen Sie ein Programm mit einer langen Waschzeit.
- Verwendung von Besteck mit einer minderwertigen Beschichtung.
- Die Wasserableitung ist mit diesen
- Die Elementen schwieriger. Besteck oder Geschirr dieser Art ist nicht für das Spülen in der Spülmaschine geeignet.

BENUTZUNG DER GESCHIRRSPÜLMASCHINE

Bedienfeld

Bedienung (Taste)

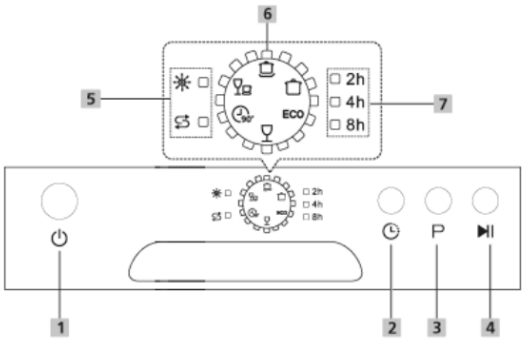

1 **Stromversorgung:** Drücken Sie diese Taste, um Ihre Geschirrspülmaschine einzuschalten.

2 **Verzögerung:** Drücken Sie die Taste, um die Verzögerungszeit einzustellen. Wenn Sie diese Taste drücken, leuchtet die entsprechende Anzeige auf.

3 **Programm:** Drücken Sie diese Taste, um das entsprechende Waschprogramm auszuwählen, die Anzeige für das ausgewählte Programm leuchtet auf.

4 **Start / Pause:** Drücken Sie die Taste, um das ausgewählte Waschprogramm zu starten oder das laufende Programm zu unterbrechen.

Anzeige

5 Warnhinweis

Klarspüler

Wenn die "❄" anzeige leuchtet, bedeutet dies, dass die Geschirrspülmaschine wenig Spülmittel enthält und eine Nachfüllung erforderlich ist.

Salz

Wenn die "⟲ anzeige leuchtet, bedeutet dies, dass die Geschirrspülmaschine wenig Salz in der Geschirrspülmaschine enthält und nachgefüllt werden muss.

6 Program manzeige

Intensiv

Für stark verschmutztes Geschirr und normal verschmutzte

Töpfe, Pfannen, Geschirr usw. Mit angetrocknetem Essen.

Normal

Für normal verschmutzte Ladungen wie Töpfe, Teller, Gläser und leicht verschmutzte Pfannen.

ECO **ECO**

Dies ist ein Standardprogramm, es ist geeignet zur Reinigung von normal verschmutztem Geschirr und es ist das effizienteste Programm in Bezug auf den kombinierten Energie- und Wasserverbrauch für diese Art von Geschirr.

Glas

Für leicht verschmutztes Geschirr und Glas.

90' **90 Min**

Für normal verschmutzte Ladungen, die schnell gereinigt werden müssen.

Schnell

Eine kürzere Waschzeit für leicht verschmutzte

Ladungen, die nicht getrocknet werden müssen.

7 Verzögerungszeit

Um die Verzögerungszeit anzuzeigen. (2std/4std/8std)

Wasserenthärter

Der Wasserenthärter muss manuell mit dem Wasserhärte-Regler eingestellt werden. Der Wasserenthärter wurde entwickelt, um Mineralien und Salze aus dem Wasser zu entfernen, die den Betrieb des Gerätes beeinträchtigen oder beeinträchtigen würden.

Je mehr Mineralien es gibt, desto härter ist Ihr Wasser. Der Enthärter sollte entsprechend der Härte des Wassers in Ihrer Region eingestellt werden. Ihre örtliche Wasserbehörde kann Sie über die Härte des Wassers in Ihrer Region beraten.

Anpassung des Salzverbrauchs

Die Geschirrspülmaschine ist so konzipiert , dass sie die verbrauchte Salzmenge entsprechend der Härte des verwendeten Wassers anpassen kann . Damit soll der Salzverbrauch optimiert und angepasst werden.

Zur Anpassung des Salzverbrauchs führen Sie bitte die folgenden Schritte aus.

1. Schalten Sie das Gerät ein;
2. Drücken Sie die Start-/Pausetaste länger als 5 Sekunden, um das Modell des Wasserenthärtersets innerhalb von 60 Sekunden nach dem Einschalten des Geräts zu starten;
3. Drücken Sie die Start-/Pause-Taste, um das richtige Set für Ihre lokale Umgebung auszuwählen. Die Sets ändern sich in der folgenden Reihenfolge:

   H1->H2->H3->H4->H5->H6;
4. Ohne Bedienung innerhalb von fünf Sekunden verlässt die Maschine den Einstellmodus, die Maschine befindet sich im Standby-Modus.

WASSERHÄRTE		**Einstellung am Wasserenthärter**	**Digitale Anzeigeboxen**
dH 1)	**Mmol/l 2)**		
0 - 5	0 - 0.9	1	H1-> Schnell, Helles Licht
6 - 11	1.0 - 2.0	2	H2-> 90 Min. Helles Licht
12 - 17	2.1 - 3.0	3	H3-> 90 Min, Schnell, helles Licht
18 - 22	3.1 - 4.0	4 *	H4-> Glas helles Licht
23 - 34	4.1 - 6.1	5	H5-> Glas,Schnell, helles Licht
35 - 45	6.2 - 8.0	6	H6-> Glas, 90 Min helles Licht

1) Deutscher Messgrad für die Wasserhärte
2) Millimol, internationale Einheit für die Wasserhärte * Werkseinstellung

Bitte beachten Sie das Kapitel 3 “Das Salz in die Wasserenthärturgsanlage einfülleen” von TEIL 1: Allgemeine Version, Wenn es Ihrer Geschirrspülmaschine an Salz mangelt.

HINWEIS:

Wenn Ihr Modell keinen Wasserenthärter hat, können Sie diesen Abschnitt überspringen.

Wasserenthärter

Die Härte des Wassers variiert von Ort zu Ort. Wird in der Spülmaschine hartes Wasser verwendet, bilden sich Ablagerungen auf dem Geschirr und dem Besteck. Das Gerät ist mit einem speziellen Enthärter ausgestattet, der einen Salzbehälter verwendet, der speziell dafür ausgelegt ist, Kalk und Mineralien aus dem Wasser zu entfernen.

Vorbereitung und Beladung von Geschirr

- Erwägen Sie den Kauf von Geschirr, das als spülmaschinenfest gekennzeichnet ist.
- Wählen Sie für bestimmte Artikel ein Programmit der niedrigstmöglichen Temperatur.
- Um Schäden zu vermeiden , nehmen Sie Glas und Besteck nicht sofort nach Beendigung des Programms aus der Spülmaschine.

Zum Waschen der folgenden Bestecke/Geschirre

- Nicht geeignet sind Besteck mit Holz-, Horn- oder Perlmuttgriffen
- Plastic items that are not heat resistant Älteres Besteck mit geklebten Teilen, die nicht temperaturbeständig sind. Geklebtes Besteck oder Geschirr Zinn- oder Kupferartikel

Empfehlungen zum Beladen der Geschirrspülmaschine

Kratzen Sie große Mengen an Essensresten ab. Erweichen Sie Reste von verbranntem Essen in Pfannen. Es ist nicht notwendig, das Geschirr unter fließendem Wasser abzuspülen. Für eine optimale Leistung der Geschirrspülmaschine befolgen Sie diese Beladungsrichtlinien.

(Die Ausstattung und das Aussehen von Körben und Besteckkörben kann von Ihrem Modell abweichen.)

- Legen Sie Gegenstände wie folgt in die Geschirrspülmaschine:
- Gegenstände wie Tassen, Gläser, Töpfe/Pfannen usw. sind nach unten gerichtet.
- Gebogene Gegenstände oder solche mit Aussparungen sollten schräg beladen werden, damit Wasser abfließen kann.
- Alle Utensilien sind sicher gestapelt und können nicht umkippen.
- Alle Utensilien sind so platziert, dass sich die Sprüharme beim Waschen frei drehen können.

- Laden Sie hohle Gegenstände wie Tassen, Gläser, Pfannen usw. mit der Öffnung nach unten ein, sodass sich kein Wasser im Behälter oder einem tiefen Boden ansammeln kann.
- Geschirr und Besteck dürfen nicht ineinander liegen oder sich gegenseitig bedecken. Um Schäden zu vermeiden, sollten sich die Gläser nicht gegenseitig berühren.
- Der obere Korb ist für feineres und leichteres Geschirr wie Gläser, Kaffee- und Teetassen ausgelegt.
- Messer mit langen Klinden, die in aufrechter Position gelagert werden, stellen eine potenzielle Gefahr dar!
- Lange und / oder scharfe Besteckteile wie z.B. Schnitzmesser müssen horizontal im oberen Korb positioniert werden.
- Bitte überladen Sie Ihre Geschirrspülmaschine nicht. Dies ist wichtig für gute Ergebnisse und für einen angemessenen Energieverbrauch.

Hinweis:

Sehr kleine Gegenstände sollten nicht in der Spülmaschine gewaschen werden, da sie leicht aus dem Korb fallen können.

Geschirr entnehmen

Um zu verhindern, dass Wasser aus dem oberen Korb in den unteren Korb tropft, empfehlen wir Ihnen, zuerst den unteren Korb und dann den oberen Korb zu entleeren.

Die Gegenstände werden heiß sein !

Um Schäden zu vermeiden , nehmen Sie Glas und Besteck erst nach ca . 15 Minuten nach Beendigung des Programms aus der Geschirrspülmaschine.

Den Korb beladen

Es wird empfohlen, die schmutzige Seite zum Sprüharm zu legen, um den Reinigungsbereich und die Waschleistung zu verbessern. Bitte lassen Sie das Geschirr nicht aus dem Korbboden herausragen, um die Bewegung des Sprüharms nicht zu blockieren. Der empfohlene maximale Durchmesser für Teller vor dem Waschmittelspender beträgt 19 cm, um das Öffnen nicht zu behindern.

Besteckkorb beladen

Für die persönliche Sicherheit und eine erstklassige Reinigung legen Sie das Besteck in den Korb und beachten Sie:

- Dass sie sich nicht verschachteln.
- Dass das Besteck mit den Griffen nach unten platziert wird. Aber legen Sie Messer und andere potenziell gefährliche Utensilien mit den Griffen nach oben.

WARNUNG

Lassen Sie keinen Gegenstand durch den Boden ragen. Laden Sie immer scharfe Utensilien mit der scharfen Spitze nach unten!

Für den besten Wascheffekt laden Sie bitte die Körbe, siehe Standard- Lademöglichkeiten im letzten Abschnitt von TEIL I: Allgemeine Version

Funktion des Klarspülers und des Reinigungsmittels

Der Klarspüler wird während der letzten Spülung freigesetzt , um zu verhindern , dass Wasser Tröpfchen auf Ihrem Geschirr bildet , die Flecken und Schlieren hinterlassen können . Es verbessert auch die Trocknung , indem es Wasser vom Geschirr abperlen lässt . Ihre Geschirrspülmaschine ist für die Verwendung von flüssigen Klarspülern ausgelegt.

WARNUNG

Verwenden Sie für die Spülmaschine nur Marken-Spülmittel. Füllen Sie den Klarspülerspender niemals mit anderen Substanzen (z.B. Geschirrspülerreiniger, Flüssigreiniger). Dies würde das Gerät beschädigen.

Wann ist der Klarspülerspender nachzufüllen?

Wenn die Warnlampe für Klarspüler ( ) auf dem Bedienfeld eingeschaltet ist, können Sie den Füllstand immer anhand der Farbe der optischen Füllstandsanzeige neben der Kappe schätzen. Wenn der Klarspülbehälter voll ist, ist die Anzeige vollständig dunkel. Die Größe des dunklen Punktes nimmt mit abnehmender Klarspülung ab. Sie sollten den Füllstand der Klarspüler niemals weniger als 1/4 voll sein lassen. Mit abnehmender Menge des Klarspülers ändert sich die Größe des schwarzen Punktes auf der Füllstandsanzeige des Klarspülers, wie unten dargestellt.

Funktion des Reinigungsmittels

Die chemischen Bestandteile, aus denen sich das Reinigungsmittel zusammensetzt, sind notwendig, um den gesamten Schmutz aus der Geschirrspülmaschine zu entfernen, zu zerkleinern und auszuspülen. Die meisten handelsüblichen Qualitätswaschmittel sind für diesen Zweck geeignet.

WARNUNG

Bestimmungsgemäßer Gebrauch von Reinigungsmitteln Verwenden Sie nur Reinigungsmittel, die speziell für die Verwendung in Geschirrspülern entwickelt wurden. Halten Sie Ihr Waschmittel frisch und trocken. Geben Sie kein pulverförmiges Reinigungsmittel in den Spender, bis Sie bereit sind, Geschirr zu spülen.

Geschirrspülmittel ist ätzend! Bewahren Sie das Geschirrspülmittel außerhalb der Reichweite von Kindern auf.

Befüllung des Spülmittelbehälters

1 Um den Spender zu öffnen, drehen Sie die Kappe auf den Pfeil “Öffnen” (links) und heben Sie ihn heraus.

2 Das Klarspülmittel vorsichtig in den Spender einfüllen und dabei ein Überlaufen vermeiden.

HINWEIS:

Verschüttete Klarspüler mit einem saugfähigen Tuch reinigen, um ein übermäßiges Aufschäumen bei der nächsten Wäsche zu vermeiden.

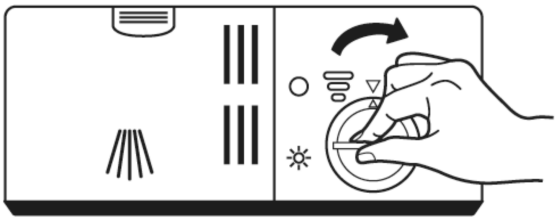

3 Setzen Sie die Kappe wieder ein, indem Sie sie mit dem “offenen” Pfeil ausrichten und auf den geschlossenen (rechten) Pfeil drehen.

Den Klarspülerbehälter einstellen

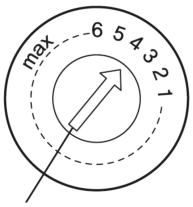

Der Klarspülerbehälter ist in sechs Stufen einstellbar. Sowohl die empfohlene Einstellung als auch die Werkseinstellung ist “4”. Wenn das Geschirr nicht richtig trocknet oder fleckig ist, stellen Sie das Zifferblatt auf die nächsthöhere Zahl ein, bis Ihr Geschirr fleckenfrei ist. Reduzieren Sie es, wenn klebrige weißliche Flecken auf Ihrem Geschirr oder ein bläulicher Film auf Glaswaren oder Messerklingen vorhanden sind.

Hebel einstellen (Spülen) Befüllung des Waschmitteldosierers

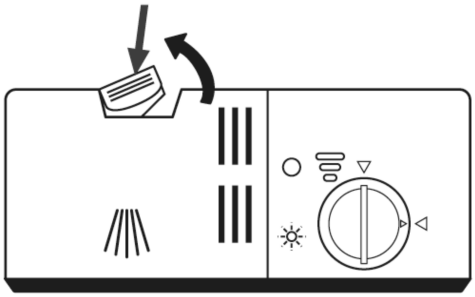

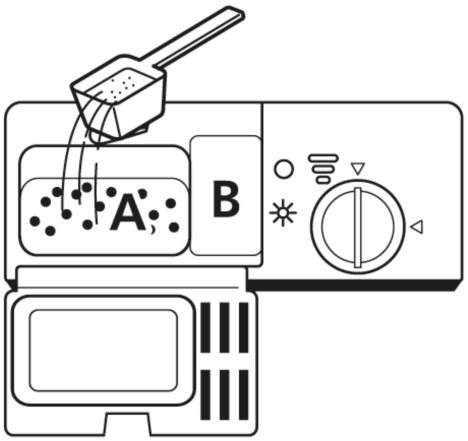

1 Drücken Sie die Entriegelungsklinke am Waschmittelspender, um die Abdeckung zu öffnen.

Geben Sie Reinigungsmittel in den größeren Hohlraum (A) für den Hauptwaschgang. Bei stärker verschmutzten Waschladungen auch etwas Waschmittel in den kleineren Hohlraum (B) für den Vorwaschgang geben.

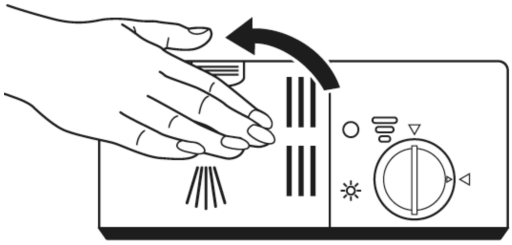

3 Schließen Sie die Abdeckung und drücken Sie sie an, bis sie einrastet.

HINWEIS:

Beachten Sie, dass je nach Verschmutzung des Wassers die Einstellung unterschiedlich sein kann.

Bitte beachten Sie die Empfehlungen des Herstellers auf der Waschmittelverpackung.

Einen Waschgang starten

1. Ziehen Sie den unteren und oberen Korb heraus, beladen Sie das Geschirr und schieben Sie es zurück.

   Es wird empfohlen, zuerst den unteren und dann den oberen Korb zu beladen.

2. Geben Sie das Reinigungsmittel ein.
3. Stecken Sie den Stecker in die Buchse. Das Netzteil finden Sie auf der letzten Seite “Produktdatenblatt”.

   Stellen Sie sicher, dass die Wasserzufuhr auf vollen Druck eingeschaltet ist.

4. Schließen Sie die Tür, drücken Sie den Ein-/Aus-Schalter, um die Maschine einzuschalten.
5. Wählen Sie ein Programm aus, die Rückmeldeleuchte leuchtet auf. Drücken Sie dann die Start-/Pausetaste, der Geschirrspüler startet seinen Zyklus.

Programmwechsel während des Zyklus

Ein Waschzyklus kann nur geändert werden, wenn er kurzzeitig läuft, ansonsten kann es sein, dass das Reinigungsmittel bereits freigegeben wurde und die Spülmaschine das Waschwasser bereits abgelassen hat. In diesem Fall muss die Geschirrspülmaschine zurückgesetzt und der Reinigungsmittelspender nachgefüllt werden. Um die Geschirrspülmaschine zurückzusetzen, befolgen Sie die folgenden Anweisungen:

1. Drücken Sie die Start-/Pausetaste, um den Waschvorgang zu unterbrechen.
2. Drücken Sie die Programmtaste länger als 3 Sekunden - das Programm wird abgebrochen.
3. Drücken Sie die Programmtaste, um das gewünschte Programm auszuwählen.
4. Drücken Sie die Start-/Pausetaste, nach 10 Sekunden startet die Spülmaschine.

Vergessen Geschirr hinzuzufügen?

Vergessen Geschirr hinzuzufügen? Ein vergessenes Geschirr kann jederzeit vor dem Öffnen des Waschmitteldosierers hinzugefügt

werden. Wenn dies der Fall ist, befolgen Sie die folgenden Anweisungen:

1. Drücken Sie die Start-/Pausetaste, um den Waschvorgang zu unterbrechen.
2. Warten Sie 5 Sekunden und öffnen Sie dann die Tür.
3. Fügen Sie die vergessenen Teller hinzu.
4. Schließen Sie die Tür.
5. Drücken Sie nach 10 Sekunden die Start-/Pausetaste, die Geschirrspülmaschine startet.

Warnung

Es ist gefährlich, die Tür in der Mitte des Zyklus zu öffnen, da heißer Dampf Sie verbrühen kann.

FEHLER-CODES

Wenn eine Fehlfunktion vorliegt, zeigt die Spülmaschine Fehlercodes an, um diese zu identifizieren:

Das Schnell- Licht flackert

- Längere Einlasszeit.
- Hähne sind nicht geöffnet, oder der Wasserzulauf ist eingeschränkt, oder der schnell Wasserdruck ist zu niedrig.

Das Schnell und 90 Min. Licht flackern schnell

- Die erforderliche Temperatur wird nicht erreicht.
- Fehlfunktion des Heizelements.

Das Glas-Licht flackert schnell

- Überlauf.
- Ein Element des Geschirrspülers leckt.

WARNUNG

Wenn es zu einem Überlauf kommt, schalten Sie die Hauptwasserversorgung ab, bevor Sie einen Techniker anrufen.

Befindet sich aufgrund einer Überfüllung oder eines kleinen Lecks Wasser in der Bodenwanne, sollte das Wasser vor dem Wiederanlauf der Spülmaschine entfernt werden.

Laden der Körbe nach EN60436

With the cup rack

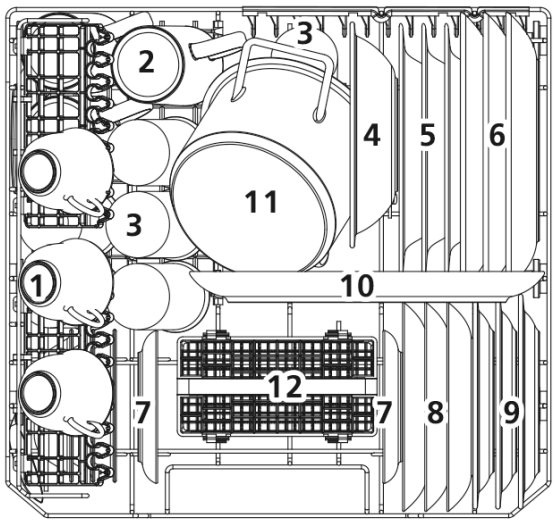

Without the cup rack

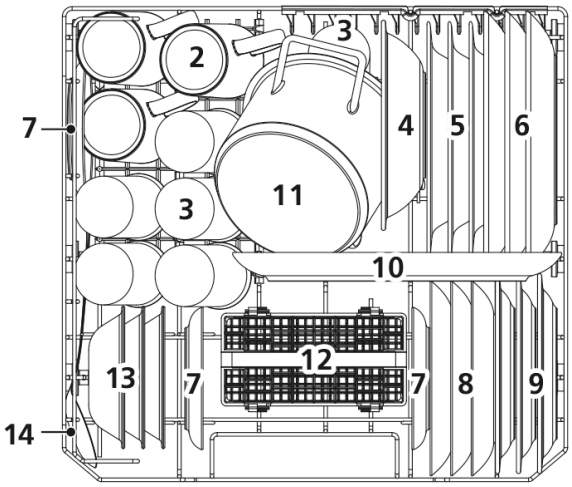

1 Tassen

2 Tassen

3 Gläser

4 Schalen

5 Suppenplastiken

6 Teller

7 USaucers

8 Dessertgerichte

9 Melamin-Dessertteller

10 ovale Platten

11 Kleiner Topf

12 Besteckkörbe

13 Dessertschale

14 Servierlöffel

Besteckkorb

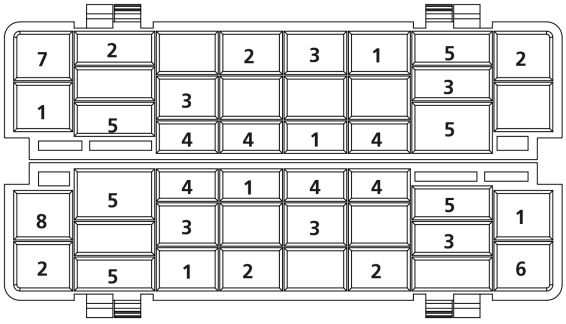

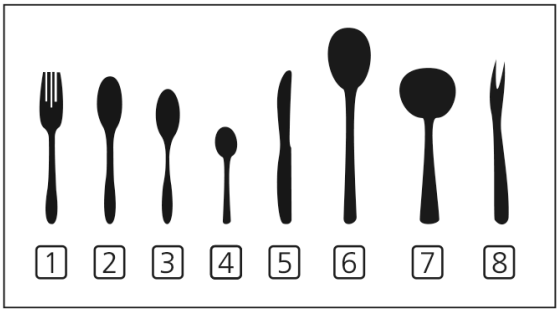

1 Gabel

2 Suppenlöffel

3 Dessertlöffel

4 Teelöffel

5 Messer

6 Servierlöffel

7 Soßenlöffel

8 Serviergabel

Informationen für Vergleichbarkeitstests gemäß EN60436

Kapazität: ..... 12 Gedeck

Programm: ..... ECO

Klarspülereinstellung: ..... max

Enthärtereinstellung: H4

PROGRAMMIERUNG DER GESCHIRRSPÜLMASCHINE Waschzyklus-Tabelle

Die folgende Tabelle zeigt, welche Programme am besten für die Menge der Lebensmittelrückstände auf ihnen geeignet sind und wie viel Reinigungsmittel benötigt wird. Es zeigt auch verschiedene Informationen über die Programme an

Programm	**Zyklusbeschreiung**	**Reinigungsmittel Vor/Haupt**	**Laufzeit (min.)**	**Leistung (Kwh)**	**Wasser (L)**	**Klarspülrt**
Intensiv	Vorwäsche (50°C) Waschen (70°C) Spülen Spülen Spülen (70°C) Trocknen	4+10g	140	1,200	9,6	X
Univesall	Vorwäsche Waschen (60°C) Spülen Spülen (70°C) Trocknen	4+10g	120	0,7	7,7	X
ECO (*EN 60436)	Vorwäsche Waschen (50°C) Spülen Spülen (70°C) Trocknen	14g	230	0,613	6,5	X
Glas	Waschen (45°C) Spülen Rens(60°C) Trocknen	14g	75	0,650	5,8	X
90 min	Waschen (65°C) Spülen (70°C) Trocknen	14g	90	1,100	6,6	X
Schnell	Waschen (40°C) Spülen Spülen (40°C)	12g	30	0,500	5,8	-

HINWEIS: EN 60436: Dieses Programm ist der Testzyklus. Die Angaben zur Vergleichbarkeitsprüfung nach EN 50242.

Läs den här bruksanvisningen noggrant innan du använder diskmaskinen. Behåll denna manual för framtida referens.

Observera:

Genom att läsa avsnittet om felsöknings tips kan du lösa några vanliga problem själv.

Om du inte kan lösa problemen själv, vänligen sök hjälp av en professionell tekniker.

Tillverkaren kan, enligt förändringspolicy med ständig utveckling och uppdatering av produkten, göra ändringar utan förvarning.

Om borttappad, eller är inaktuell, kan du få en ny bruksanvisning från tillverkare eller ansvarig leverantör.

SÄKERHETSINFORMATION

Installation och reparation kan endast utföras av en kvalificerad tekniker

Denna apparat är avsedd att användas i hushåll och liknande applikationer såsom :

- personalköksområden i butiker, kontor och andra arbetsmiljöer;
- gårdshus.
- av kunder på hotell, motell och i andra typer av bostads miljöer;
- ”Bed and Breakfast”-miljöer.

Denna apparat kan användas av barn från 8 års ålder och personer med fysiska, sensoriska eller mentalt nedsatta förmågor, eller bristande erfarenhet och kunskap, om de har handledning eller instruktion om användning av apparaten på ett säkert sätt och förstår de faror som är inblandade.

Barn ska inte leka med apparaten. Rengöring och användarunderhåll får ej utföras av barn utan uppsikt. För EN60335-1)

Denna apparat är inte avsedd att användas av personer (inklusive barn) med nedsatt fysisk, sensorisk eller mental förmåga, eller bristande erfarenhet och kunskap, såvida de inte har fått tillsyn eller instruktion om användning av apparaten av en personan som ansvarar för deras säkerhet.(För IEC60335-1)

Förpackningsmaterialet kan vara farligt för barn!

Den här apparaten är endast till för inomhusbruk.

För att skydda mot risken för elektriska stötar ska du inte doppa enheten, sladden eller vatten eller annan vätska.

Koppla ur innan du rengör och utför underhåll på apparaten.

Använd en mjuk trasa fuktad med mild tvål och använd sedan en torr trasa för att torka av den igen.

Instruktioner för jordning

Denna apparat måste jordas. I händelse av fel eller haveri, kommer jordning att minska risken för en elektrisk chock genom att leda strömmen längs vägen med minsta motstånd. Denna apparat är försedd med en jordningskontakt.

Pluggen måste anslutas till ett lämpligt uttag som är installerat och jordat i enlighet med alla lokala föreskrifter och förordningar.

Felaktig anslutning av utrustningen-jordning ledare kan resultera i risk för en elektrisk stöt. Kontrollera med en behörig elektriker eller servicerepresentant om du är osäker på om apparaten är ordentligt jordad.

Modifiera inte kontakten som medföljer apparaten; om den inte passar uttaget.

Ha ett ordentligt uttag installerat av en behörig elektriker.

Missbruka inte, sitt eller stå ej på dörren eller diskhyllan i diskmaskinen.

Använd inte diskmaskinen om inte alla kapslingspaneler är ordentligt på plats.

Öppna dörren mycket försiktigt om diskmaskinen är i drift, det finns en risk för att vatten läcker ut. Placera inga tunga föremål, eller stå, på dörren när den är öppen. Apparaten kan tippa framåt.

När du laddar föremål som ska diskas:

1. Lokalisera vassa föremål så att de inte riskerar att skada dörrtätningen;
2. Varning: knivar och andra vassa redskap måste lastas i korgen med spetsen vänd nedåt eller placerat i horisontellt läge.

Vissa maskindiskmedel är starkt alkaliska. De kan vara ytterst farliga vid förtäring.

Undvik kontakt med hud och ögon och håll barn borta från diskmaskinen när dörren är öppen.

Kontrollera att tvättmedelspulvret är tomt efter avslutad tvätt cykel.

Tvätta inte plastföremål om de inte är märkta “tål diskmaskin” eller motsvarande.

För omärkta plast föremål utan denna märkning, kontrollera tillverkarens rekommendationer.

Använd endast disk- och rengöringsmedel som rekommenderas för användning i en automatisk diskmaskin.

Använd aldrig tvål, tvättmedel eller handtvättmedel i diskmaskinen.

Dörren bör inte lämnas öppen, eftersom detta kan öka risken för att snubbla.

Om sladden är skadad måste den bytas ut av tillverkaren eller dess servicerepresentant eller en person med liknande kvalifikationer för att undvika fara.

Under installationen får nätaggregatet inte vara överdrivet- eller farligt böjt eller tillplattat.

Manipulera inte kontrollerna.

Apparaten måste anslutas till huvudvattenventilen med nya slanguppsättningar. Gamla uppsättningar får inte återanvändas.

För att spara energi i Stand-by-läge, kommer apparaten att stängas av automatiskt om den inte används på 30 minuter.

Det maximala antalet platsinställningar som ska tvättas är 6.

Det högsta tillåtna inloppsvattentrycket är 1Mpa.

Det minsta tillåtna inloppsvattentrycket är 0,04 MPa.

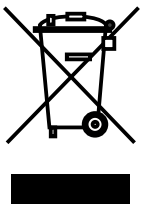

Avfall och källsortering

För kassering av förpackningen och apparaten, besök en återvinningscentral. Kapa först strömförsörjningskabeln och gör dörrstängingsenheten oanvändbar.

Kartongförpackningarna är tillverkade av återvunnet papper och bör läggas i pappersinsamlingen för återvinning.

Genom att säkerställa att produkten sorteras på rätt sätt bidrar du till att förhindra eventuella negativa konsekvenser för miljön och människors hälsa, som annars skulle kunna orsakas av olämplig avfallshantering av denna produkt.

För mer detaljerad information om återvinning av denna produkt, kontakta din kommun och ditt hushålls sophanteringstjänst.

SKROTNING: släng inte denna produkt som osorterat kommunalt avfall. Insamling av avfall separat för särskild behandling är nödvändig.

PRODUKTÖVERSIKT

VIKTIGT:

För att få bästa prestanda från din diskmaskin, Läs alla bruksanvisningar innan du använder den för första gången.

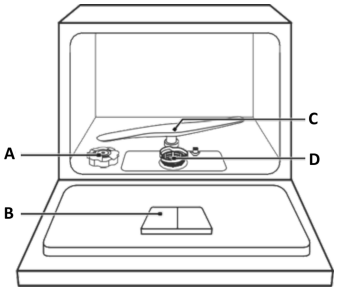

A Saltbehållare

B Dispenser

C Sprayarm

D Filter montering

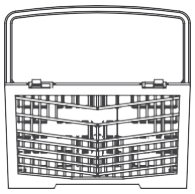

Bestickbehållare

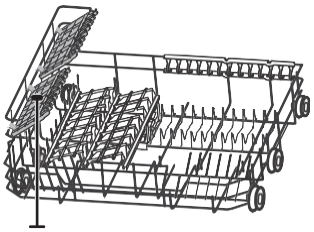

Kopphållare

Korg

OBSERVERA:

Bilder är endast för referens, skillnad mellan modeller förekommer. Vänligen använd som vägledning för din sort.

ANVÄNDA DISKMASKINEN

Innan du använder diskmaskinen:

1. Ställ in mjukgörare
2. Fyll på med salt I mjukgöraren
3. Fyll på korgen
4. Fyll dispensern

Vänligen se avsnitt 1 "vatten sköljmedel" i del II: Specialversion, om du behöver ställa in sköljmedel.

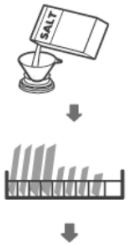

Påfyllning av salt i mjukgörare

OBSERVERA:

Om din modell inte har någon mjukgörare, kan du hoppa över detta avsnitt. Använd alltid salt avsett för diskmaskinanvändning. Salthållaren är placerad under den nedre korgen och bör fyllas enligt följande förklaraing:

VARNING

Använd endast salt som är speciellt utformat för diskmaskiner!

Andra typer av salt som inte är särskilt utformat för diskmaskinsanvändning, särskilt bordssalt, kommer att skada vattenmjukgöraren. Ifall av skador som orsakats av den som olämplig användning av salt är tillverkaren inte ansvarig och garanti eller skadestånd ej giltigt.

Fyll bara med salt innan påbörjad cykel.

Detta kommer att förhindra att varje korn av salt eller saltvatten, som kan ha spillts, blir kvar på undersidan av maskinen.

Följ stegen nedan för att lägga till diskmaskinssalt:

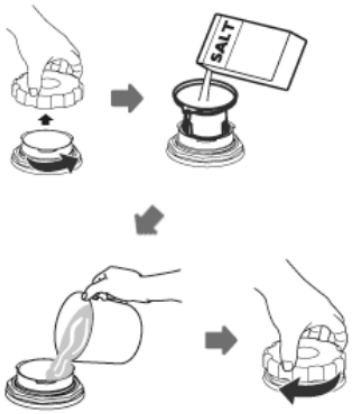

1. Ta bort korgen och skruva loss locket på behållaren.
2. Placera änden av tratten (medföljer) i hålet och Häll i ca 1 kg diskmaskinssalt.
3. Före första tvätt, Fyll saltbehållaren till sin maximala gräns med vatten, det är normalt för en liten mängd vatten att komma ut ur saltbehållaren.
4. Efter påfyllning av behållaren, skruva tillbaka locket tätt.
5. Den salt-varningslampan kommer att upphöra efter att saltbehållaren har fyllts med salt.
6. Omedelbart efter påfyllning av salt i salt behållaren bör ett tvättprogram inledas (vi föreslår att använda ett kort program). Annars kan filtersystemet, pumpen eller andra viktiga delar av maskinen skadas av saltvatten. Garantin upphör då att gälla.

OBERVERA:

Salt behållaren får endast fyllas på igen när salt varningslampan i kontrollpanelen panelen är tänd. Beroende på hur väl saltet löses upp kan salt-varningslampan fortfarande vara på även om saltbehållaren är fylld.

Om det inte finns någon salt-varningslampa i kontrollpanelen (vissa modeller) kan du uppskatta när du ska fylla saltet i mjukgöraren med de cykler som diskmaskinen har kört.

Om salt har spillts, kör ett blötnings- eller snabbprogram för att ta bort den.

UNDERHÅLL OCH RENGÖRING

Utvändig omvårdnad

Dörren och dörrtätningen

Rengör dörrtätningar regelbundet med en mjuk fuktig trasa för att ta bort matbeläggningar.

När diskmaskinen laddas kan rester av mat och dryck droppa på sidorna av diskmaskinsluckan. Dessa ytor befinner sig utanför tvättkabinetten och kan inte kommas åt av vatten från sprayarmarna. Alla insättningar bör torkas av innan dörren stängs.

Kontrollpanelen

Om rengöring krävs ska kontrollpanelen torkas av med en mjuk, fuktig trasa.

VARNING

För att undvika inträngning av vatten i dörr låset och elektriska komponenter, använd inte tvättsprej av något slag.

Använd aldrig slipande rengöringsmedel eller skurkuddar på de yttre ytorna eftersom de kan repa finishen. Vissa pappershanddukar kan även orsaka repor eller märken på ytan.

Invändig omvårdnad

Filtreringssystem

Filtreringssystemet i botten av tvättkabinetten behåller grovt skräp från tvättcykeln. Det insamlade grova skräpet kan göra att filtren täpper till. Kontrollera filtrens skick regelbundets och rengör dem vid behov under rinnande vatten. Följ stegen nedan för att rengöra filtren i tvättkabinetten.

OBSERVERA:

Bilderna är endast för referens, olika modeller av filtrerings systemet och spolarmarna kan vara olika. Vänligen använd som vägledning för din sort.

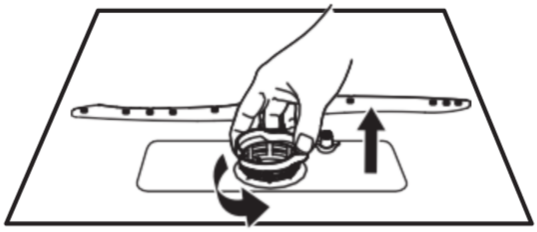

1 Håll i det grova filtret och vrid det moturs för att låsa upp filtret. Lyft filtret uppåt och ut ur diskmaskinen.

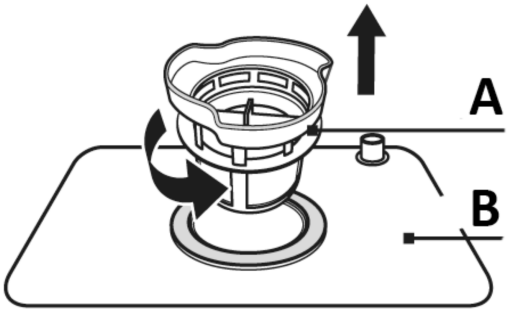

2 Lyft upp finfiltret från

3 Större matrester kan rengöras genom att skölja filtret under rinnande vatten. För en mer grundlig rengöring, Använd en mjuk rengörings borste.

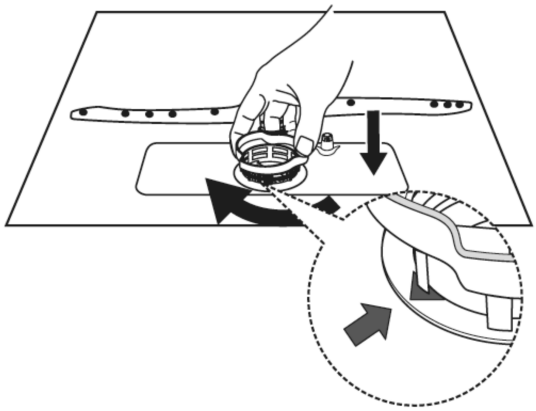

4 Sätt ihop filtren i omvänd ordning efter demontering, Byt ut filterinsatsen och rotera medurs till stängningsknappen.

VARNING

Dra inte åt filtren för hårt. Sätt tillbaka filtren i sekvens på ett säkert sätt, annars kan grovt skräp komma in i systemet och orsaka en blockering. Använd aldrig diskmaskinen utan filter på plats. Felaktigt byte av filter kan försämra apparatens prestanda nivå och skada disk och köksredskap.

Sprayarmar

Det är nödvändigt att rengöra spolarmarna regelbundet för hårt vatten kemikalier kommer att täppa till sprayarmsstrålarna och kullagren.

Rengör spolarmarna genom att följa instruktionerna nedan:

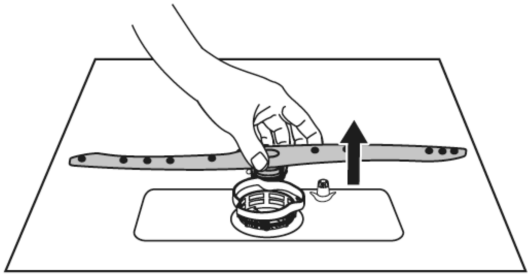

1 För att ta bort den undre spolarmen, dra den uppåt.

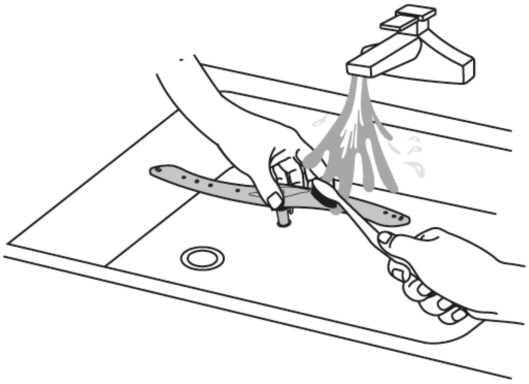

2 Tvätta armarna i tvål och varmt vatten och Använd en mjuk borste för att rengöra strålarna. Ersätt dem efter att skölj-ning av dem utförts grundligt.

Skötsel av diskmaskinen

Frostskydd

Vänligen ta frost skyddsåtgärder på diskmaskinen på vintern. Efter varje tvättcykel, vänligen gör följande:

1. Stäng av den elektriska strömmen till diskmaskinen vid matar källan.
2. Stäng av vattentillförseln och koppla ur vatteninlopps röret från vattenventilen.
3. Dränera vattnet från inlopps röret och vatten ventilen. (Använd en kastrull för att samla vatten)
4. Återanslut vatteninloppsröret till vattenventilen.
5. Ta bort filtret längst ner i badkaret och Använd en svamp för att suga upp vatten i sumpen.

Efter varje diskning

Efter varje diskning, Stäng av vattentillförseln till apparaten och lämna dörren något öppen så att fukt och lukt inte fastnar inuti.

Ta ur kontakten

Innan du rengör eller utför underhåll ska du alltid ta bort kontakten från uttaget.

Inga lösningsmedel eller slipmedel

För att rengöra diskmaskinen på utsidan och gummidelarna, använd inte lösningsmedel eller slipmedelsprodukter. Använd endast en trasa med varmt tvålvatten.

För att ta bort smuts eller fläckar från ytan av interiören, Använd en trasa fuktad med vatten en lite vinäger, eller en rengöringsprodukt gjord speciellt avsedd för diskmaskiner.

När den inte används under en lång tid

Det rekommenderas att du kör en tvättcykel med diskmaskinen tom och sedan tar bort kontakten från uttaget, stänger av vattentillförseln och lämnar dörren till apparaten något öppen. Detta kommer att hjälpa dörr tätningarna att hålla längre och förhindra lukt från att bildas i apparaten.

Flytta apparaten

Om apparaten måste flyttas, försök att hålla den i vertikalt läge. Om det är absolut nödvändigt, kan den läggas på baksidan.

Tätningar

En av de faktorer som orsakar lukter att bildas i diskmaskinen är mat som fastnar i tätningarna. Regelbunden rengöring med en fuktig svamp förhindrar att detta inträffar.

INSTALLATIONSANVISNING

VARNING

Risk för elektrisk stöt Koppla ur el-uttaget innan du installerar diskmaskinen.

Underlåtenhet att göra detta kan resultera i dödsfall eller elektriska stötar.

Obs!

Installationen av rören och elektrisk utrustning bör göras av proffs.

Om strömanslutning

VARNING

För personlig säkerhet:

- Använd inte en förlängningssladd eller en adapterkontakt med denna apparat.
- Under inga omständigheter ska du klippa ut eller ta bort jordningsanslutningen från nätsladden.

Elektricitetskrav

Titta på klassificerings märket för att känna till märkspänningen och Anslut diskmaskinen till rätt strömförsörjning. Använd den erforderliga säkringen 10a/13a/16A, tidsfördröjningssäkring eller kretsbrytare rekommenderas och ger separat krets som endast betjänar denna apparat.

Elektrisk anslutning

Se till att spänningen och frekvensen för den ström som motsvarar de på märkplåten. Anslut bara pluggen till ett eluttag som är jordat på rätt sätt. Om det eluttag som anordningen måste anslutas till inte är

lämplig för kontakten, byt ut uttaget, istället för att använda adaptrar eller liknande eftersom de kan orsaka överhettning och brännskador.

Se till att korrekt jordning existerar före användning

Vattenförsörjning och avlopp

Kallvattenanslutning

Anslut kallvattenslangen till en gängad 3/4 (tum) kontakt och se till att den är ordentligt fastsatt på plats.

Om vattenledningarna är nya eller inte har använts under en längre tids, Låt vattnet rinna för att se till att vattnet är klart. Denna försiktighetsåtgärd behövs för att undvika risken för att vattenintaget blockeras och skadas.

Om säkerhetsslangen

Säkerhetsslangen består av dubbla väggar. Slangsystemet garanterar dess ingripande genom att blockera vattenflödet i händelse av slangbrytning och när luftutrymmet mellan själva matarslangen och den yttre korrugerade slangen är full av vatten.

Hur man ansluter säkerhets-försörjningsslangen

1. Dra ut säkerhetsslangarna helt från förvaringsfacket som sitter på baksidan av diskmaskinen.
2. Dra åt skruvarna av säkerhetsslangen till kranen med ¾ tums gänga.
3. Sätt på vatten helt innan du startar diskmaskinen.

Så här kopplar du loss säkerhetsslangen

1. Stäng av vattnet.
2. Skruva loss säkerhetsslangen från kranen.

Anslutning av dräneringsslangar

För in avlopps slangen i ett avlopps rör med en diameter på minst 4 cm, eller Låt den rinna ner i diskhon. Se till att undvika att böja eller pressa det. Avloppsrörets höjd måste vara mindre än 600mm. Den fria änden av slangen får inte sänkas ned i vatten för att undvika det bakflöde från den.

Fäst avlopps slangen säkert i antingen position D eller position E

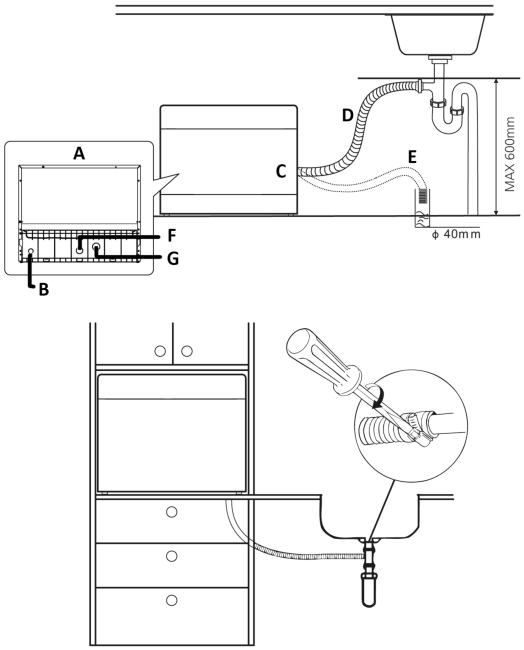

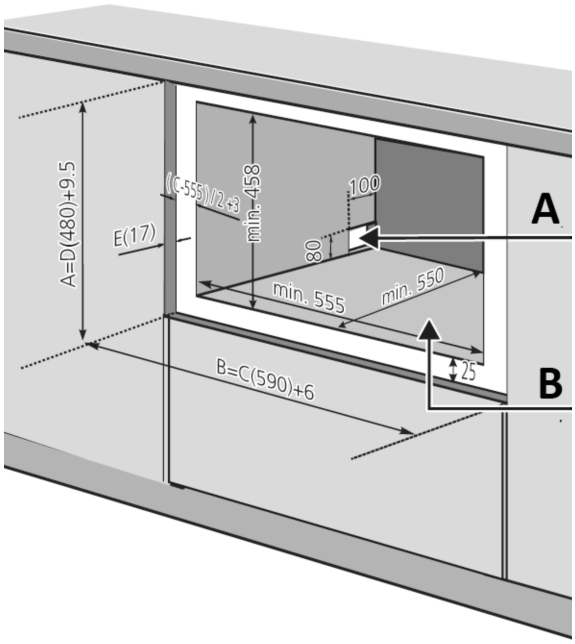

A Baksidan av diskmaskin

B Strömkabel

C Avloppsrör

F Anslutning för inloppsrör

G Vattendränerings

Hur man dränerar överflödigt vatten från slangar

Om diskhon är 1000 högre från golvet,överflödigt vatten i slangar kan inte tömmas direkt i diskhon. Det kommer att bli nödvändigt att dränera överflödigt vatten från slangar i en skål eller lämplig behållare som hålls utanför och lägre än disk bänken.

Vattenutlopp

Anslut avloppsslangen. Avlopps slangen måste monteras korrekt för att undvika vattenläckor. Se till att vattenavlopps slangen inte är böjd eller hoptryckt.

Förlängningsslang

Om du behöver en förlängningsslang, se till att använda en liknande avloppsslang.

Det får inte vara längre än 4 meter; annars kan rengöringseffekten av diskmaskinen reduceras.

Syphon-anslutning

Avfallsanslutningen måste vara på en höjd som är mindre än 100 cm (maximum) från botten av disken. Avloppsslangen bör fixeras.

Positionering av maskinen

Placera apparaten på önskad plats. Ryggen ska vila mot väggen bakom den, och sidorna, längs angränsande skåp eller väggar.Diskmaskinen är utrustad med vattentillförsel och dräneringsslangar som kan placeras antingen till höger eller vänster sida för att underlätta korrekt installation.

Steg 1a:

Om bara kroppen i skåp, vänligen gör denna karta enligt storleken på skåpet hålet.

A Elektriskt, dräneringsband, vattenförsörjning linjeingångar, båda sidor

B Utymme för kabinett

FELSÖKNINGSTIPS

Innan du ringer för service. Att granska diagrammen på följande sidor kan bespara dig från att behöva ringa service.

Diskmaskinen startar inte

- Säkringen trasig, eller kretsbrytaren utlöst.
- Byt säkring eller Återställ kretsbrytare. Ta bort alla andra apparater som delar samma krets med diskmaskinen.
- Strömförsörjningen är inte påslagen.
- Kontrollera att diskmaskinen är påslagen och att luckan är ordentligt stängd.
- Kontrollera att nätsladden är ordentligt ansluten till vägguttaget.
- Dörr till diskmaskin inte ordentligt stängd.
- Se till att stänga dörr ordentligt och sätt i spärren.

Vatten som inte pumpas från diskmaskin

- Trassel i dräneringsslang
- Kontrollera avloppsslangen.
- Filter igensatta.
- Kontrollera grovfiltret. (se avsnittet “intern omvårdnad”)
- Diskbänk igensatt.
- Kontrollera diskbänk för att Se till att det rinner väl. Om problemet är att diskbänk inte dräneras, kan du behöva en rörmokare snarare än service för diskmaskiner.

Lödder i fatet

- Felaktigt rengöringsmedel
- Använd endast särskilt maskindiskmedel för att undvika lödder. Om detta inträffat, Öppna diskmaskinen och låt löddret avdunsta.

- Tillsätt 1 gallon kallt vatten till karet. Stäng och Lås diskmaskinen, starta sedan någon tvättcykel för att dränera ut vattnet. Upprepa vid behov.
- Spilld spolglans.
- Torka alltid av spillglansen omedelbart.

Fläckig insida

- Rengöringsmedel med färgämne kan ha använts.
- Se till att tvättmedlet inte har något färgämne.

Vit film på insidan

- Hårda vattenmineraler.
- Rengör interiören med en fuktig svamp med maskindiskmedel och Använd gummihandskar. Använd aldrig något annat rengöringsmedel än maskindiskmedel för risk för skumbildning eller lödder.

Det finns rostfläckar på besticken

- De påverkade föremålen är inte korrosionsbeständiga.
- Undvik att tvätta föremål som inte är korrosionsbeständiga i diskmaskinen.
- Ett program kördes inte efter att diskmaskinssalt lagts till. Spår av salt har kommit in i tvättcykeln.
- Kör alltid snabbtvättprogrammet. utan porslin i disk maskinen och utan att välja Turbo funktion (om sådan finns), efter tillsats av diskmaskin salt.
- Locket på mjukgöraren är löst.
- Kontrollera locket. Se till att fixeringen är bra.

Dunkande ljud I tvättkabinetten

- Spolarmen knackar mot ett objekt i en korg.
- Avbryta programmet och ordna om objekten som hindrar spolarmen .

Skramlande brus i tvättkabinetten

- Porslin ligger löst i tvättkabinetten.

Slå buller i vattenledningarna

- Detta kan orsakas av installation på plats eller rörets tvärsnitt. Detta påverkar inte diskmaskinens funktion. Om du är osäker, kontakta och kvalificerad rörmokare.

Disken är inte ren

- Disken laddades inte korrekt.
- Programmet var inte tillräckligt kraftfullt.
- Select a more intensive programme.
- Inte tillräckligt med rengöringsmedel dispenserades
- Use more detergent, or change your detergent.
- Objektet blockerar vägen för spolarmar.
- Ordna om objekten så att sprayen kan rotera fritt.
- Filterkombinationen i botten av tvätt skåpet är inte ren eller är inte korrekt monterad.
- Detta kan ledatill att sprutarmjetstrålarna blir blockerade.
- Rengör och/eller montera filtret på rätt sätt. Rengör spolarmens jetstrålar.

Grumlighet på glas.

- Kombination av mjukt vatten och för mycket tvättmedel.
- Använd mindre tvättmedel om du har mjukt vatten och Välj en kortare cykel för att tvätta glas och för att få dem rena.
- Svarta eller gråa märken på disk
- Aluminiumbestick har gnuggat mot disken
- Använd ett milt slipande rengöringsmedel för att eliminera dessa märken.
- Rengöringsmedel kvar i dispenserkoppar
- Disken blockerar tvättmedel-dispenser koppar
- Lasta om disken ordentligt.

Disken torkar inte

- Felaktig laddning
- Ladda diskmaskinen enligt förslag i anvisningarna.
- Disken tas bort för tidigt
- Töm inte diskmaskinen omedelbart efter disk. Öppna dörren något så att ångan kan försvinna. Börja lossa diskmaskinen först när disken är knappt varm
- Att vidröra. Töm den lägre korgen först. Detta förhindrar vatten form släppa av rätter i den övre korgen.
- Fel program har valts. I korta program är disktemperaturen lägre. Detta sänker även rengöringsprestandan. Välj ett program med lång tvätt tid.
- Användning av bestick med lågkvalitetsbeläggning.

Vattendränering är svårare med dessa objekt. Bestick eller disk av denna typ är inte lämpliga för rengöring i diskmaskinen.

Del 2: Specialversion

Läs denna manual noggrant innan du använder diskmaskinen och förvara denna manual för framtida referens.

OBSERVERA:

Om du inte kan lösa problemen själv, vänligen be om hjälp från en professionell tekniker.

Tillverkaren kan, enligt policy för ständig utveckling och uppdatering av produkten, göra ändringar utan förvarning.

Om borttappad eller är inaktuell kan du få en ny bruksanvisning från tillverkaren eller ansvarig leverantör.

SNABB ANVÄNDARHANDBOK

Vänligen Läs motsvarande innehåll i bruksanvisningen för detaljerad arbetsmetod.

Installera

(Se avsnitt 5 “installationsanvisning” av del I: Generisk version.)

ANVÄNDA DISKMASKINEN

Kontrollpanelen

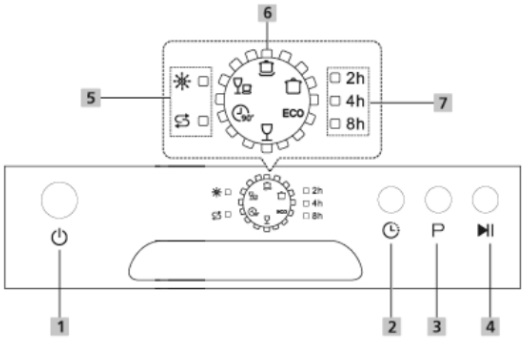

Drift (knappar)

1 **Power:** Tryck på denna knapp för att slå på diskmaskinen.

2 **Delay:** Tryck på knappen för att ställa in fördröjningstiden. När du trycker på den här knappen, tänds motsvarande indikator.

3 **Program:** Tryck på denna knapp för att välja lämpligt tvättprogram, den valda programindikatorn tänds.

4 **Start/Pause:** Tryck på knappen för att Starta det valda tvätt programmet eller pausa arbets programmet.

Display

5 Varnings indikator

Sköljstöd

Om indikatorn ” ✳ “ lyser betyder det att disk maskinen är låg på diskmaskin sköljstöd och kräver en påfyllning.

Salt

Om indikatorn “ ” lyser betyder det att disk maskinen är låg på diskmaskinssalt och behöver fyllas på igen.

6 Program indikator

Intensiv

För det mest smutsiga porslinet, och normalt smutsiga kastuller

Normal

För normal smutsig last, såsom skålar, tallrikar, glas och lätt nedsmutsade kastruller.

ECO **ECO**

Detta är standardprogrammet, det är lämpligt för att rengöra normalt smutsade porslin och det är det mest effektiva programmet I den kombinerade energi-och vattenförbrukningen för den typen av porslin.

Glas

För lätt nedsmutsats porslin och glas.

90' **90 Min**

För normalt smutsade laster som behöver snabbspolning.

Snabb

En kortare tvätt för lätt nedsmutade laster som inte behöver torkning.

7 Förseningstid

Så här visas fördröjningstiden. (2h / 4h / 8h)

Sköljmedel

Sköljmedel måste ställas in manuellt med hjälp av ratten för vattenhårdhet. Vattensköljmedel är utformat för att avlägsna mineraler och salter från vatten, som skulle ha en skadlig eller negativ inverkan på driften av anordningen.

Ju mer mineraler det finns, desto hårdare är ditt vatten. Sköljmedel bör justeras i enlighet med vattnets hårdhet i ditt område. Your local Vatten myndigheten kan ge dig råd om vattnets hårdhet i ditt område.

Justera saltförbrukning

Diskmaskinen är utformad för att möjliggöra justering av mängden salt som förbrukas baserat på hårdheten av vattnet som används. Avsikten är att optimera och Anpassa nivån på saltförbrukningen.

Följ stegen nedan för justering i salt förbrukning.

1. Slå på apparaten;
2. Tryck på Start/Paus- knappen i mer än 5 sekunder för att Starta modellen för sköljmedel i 60 sekunder efter att apparaten slagits på;
3. Tryck på Start/Paus- knappen för att välja rätt uppsättning enligt din lokala miljö, uppsättningarna kommer att ändras i följande sekvens:

   H1->H2->H3->H4->H5->H6;
4. Utan någon åtgärd på fem sekunder, kommer maskinen att gå ur set -läget, maskinen är i standby-läge.

VATTNETS HÅRDHET

Inställning på sköljmedel

Digital display

VATTNETS HÅRDHET		Inställning på sköljmedel	Digital display
dH 1)	Mmol/l 2)		
0 - 5	0 - 0.9	1	H1-> Snabbt ljust ljus
6 - 11	1.0 - 2.0	2	H2-> 90 Min Ljust ljus
12 - 17	2.1 - 3.0	3	H3-> 90 Min, Snabbt ljust ljus
18 - 22	3.1 - 4.0	4 *	H4-> Glass Ljust ljus
23 - 34	4.1 - 6.1	5	H5-> Glass, Snabbt Ljust ljus
35 - 45	6.2 - 8.0	6	H6-> Glass, 90 Min Ljust ljus

1. Tyska grader för mätning av vattenhårdhet

1) millimol, internationell enhet för vatten hårdhet

* fabriksinställning

OBSERVERA:

Om din modell inte har något sköljmedel, kan du hoppa över detta avsnitt. Sköljmedel

Vattnets hårdhet varierar från plats till plats. Om hårt vatten används i diskmaskinen, kommer avlagringar att bildas på disken och husgeråd.

Apparaten är försedd med ett speciellt sköljmedel som använder en saltbehållare som är speciellt framtagen för att eliminera kalk och mineraler från vattnet.

Förberedelse och lastning av disk

Överväg att köpa redskap som är identifierade som diskmaskinssäkra.

För vissa objekt väljer du ett program med lägsta möjliga temperatur. För att förhindra skador ska du inte ta glas och bestick ur disk maskinen omedelbart efter att programmet har avslutats.

För diskning av följande bestick/disk

Ej lämpliga

- Bestick med trä, horn porslin eller pärlemor handtag
- Plastföremål som inte är värmebeständiga
- Äldre bestick med limmade delar som inte är temperatur beständiga
- Bundna bestick objekt eller disk
- Kristallglas
- Stålföremål som kan rosta
- Trätallrikar
- Varor av syntetfibrer

Är av begränsad lämplighet

- Vissa typer av glas kan bli tråkig efter ett stort antal tvättar
- Silver och aluminium delar har en tendens att missfärgas under diskning
- Glaserade mönster kan blekna om maskinen diskas ofta

Rekommendationer för laddning av diskmaskinen

Skrapa bort alla stora mängder matrester. Mjukgöra rester av bränd mat i kastruller. Det är inte nödvändigt att skölja disken under rinnande vatten.

För bästa prestanda i diskmaskinen, Följ dessa riktlinjer för lastning. (Egenskaper och utseende på korgar och bestick korgar kan variera från din modell.)

Placera objekt i diskmaskinen på följande sätt:

Föremål som koppar, glas, kastruller/stekpannor, etc. ställs nedåt.

Böjda föremål, eller sådana med fördjupningar, bör lastas snett så att vattnet kan rinna iväg.

Alla redskap är staplade säkert och kan inte tippa över.

Alla redskap är placerade på det sätt att spolarmarna kan rotera fritt under diskning.

Ladda ihåliga objekt som koppar, glas, stekpannor etc. Med öppningen vänd nedåt så att vatten inte kan samlas i behållaren eller en djup bas.

Tallrikar och bestick får inte ligga inuti varandra eller täcka varandra. För att undvika skador bör glasen inte röra vid varandra .

Den övre korgen är designad för att hålla mer ömtåliga och lättare porslin såsom glas, kaffe och tekoppar.

Långbladiga knivar som förvaras i upprätt läge utgör en potentiell risk!

Långa och / eller vassa föremål av bestick såsom karvningsknivar måste placeras horisontellt i den övre korgen.

Överbelasta inte diskmaskinen. Detta är viktigt för goda resultat och för rimlig energi förbrukning .

OBSERVERA:

Mycket små föremål ska inte diskas i diskmaskinen eftersom de lätt kan falla ur korgen.

Plocka ur disken

För att förhindra att vatten droppar från den övre korgen i den nedre korgen, rekommenderar vi att du tömmer den nedre korgen först, följt av den övre korgen.

VARNING

Objekten blir heta! För att förhindra skador, ta inte glas och bestick ur diskmaskinen inom cirka 15 minuter efter att programmet har avslutats.

Fylla på korgen

Alla serviser kan inte placeras uppåt, för att förbättra rengöringsområdet och tvättprestanda, rekommenderas att placera den smutsiga sidan mot spolarmen.

Vänligen låt inte porslin komma ur korgens botten för att se till att inte blockera flyttningen av spolarmen.

Den maximala diameter som rekommenderas för plåtar framför tvättmedelsbehållaren är 19 cm, Detta för att inte hindra öppnandet av den.

Fylla på bestickkorgen

För personlig säkerhet och högkvalitativ rengöring, Placera silverbestick i korgen och se till att:

- De inte packas ihop
- Bestick är placerade med handtaget nedåt.
- Men Placera knivar och andra potentiellt farliga redskap är placerade med handtaget uppåt.

VARNING

Låt inte något föremål sticka ut genom botten. Lägg alltid vassa redskap med den vassa sidan nedåt!

För bästa tvätteffekt, vänligen fyll på korgar enligt standardlastning-alternativet på sista delen av del I.: Generiska versionen

Spolglans- och diskmedelsfunktioner

Spolglansen frigörs under den sista sköljningen för att förhindra att vatten droppar på disken, vilket kan lämna fläckar och ränder. Det förbättrar också torkning genom att låta vatten att rulla av disken. Diskmaskinen är konstruerad för att använda flytande spolglans.

När du ska fylla på spolglans-dispensern

Om inte varnings lampan för spolglans på kontrollpanelen är på, kan du alltid uppskatta mängden från färgen på den optiska nivåindikatorn som finns bredvid locket. När behållaren för spolglans är full kommer indikatorn att vara helt mörk. Storleken på den mörka punkten minskar när sköljstödet minskar. Du ska aldrig låta nivån för spolglans vara mindre än 1/4 fullt.

När spolglansen minskar är storleken på den svarta pricken på nivåindikatorn för spolglansförändringar.

Diskmedelsfunktionen

De kemiska ingredienserna som komponerar diskmedlet är nödvändiga för att avlägsna, krossa och smuts ur diskmaskinen. De flesta av kommersiella kvalitetsdiskmedel är lämpliga för detta ändamål.

Påfyllning av spolglansbehållaren

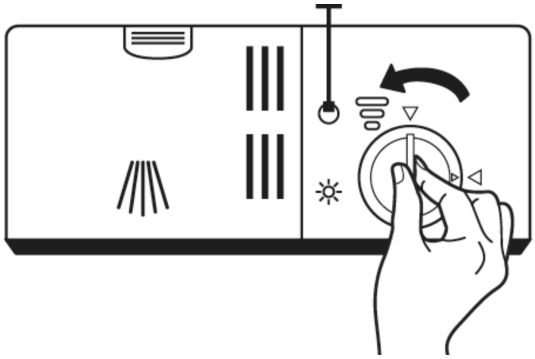

1 För att Öppna dispensern, Vrid locket till “Open” (vänster) pil och lyft ut den.

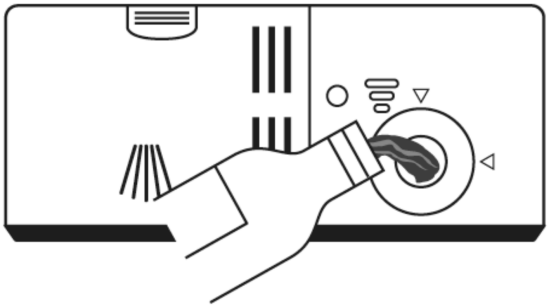

2 Häll försiktigt i sköljstödet i dess dispenser, samtidigt som du undviker att spilla.

OBSERVERA:

Rengör eventuell utspillt spolglans med en absorberande trasa för att undvika överdriven skumbildning vid nästa tvätt.

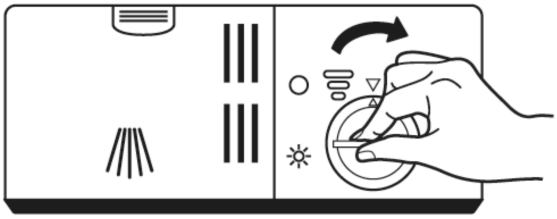

3 Sätt tillbaka locket genom att sätta in det i linje med “open”-pilen och vrid det till den stängda (högra) pilen.

Justera spolglansbehållaren

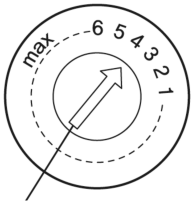

Behållaren för spolglans har sex inställningar. Både de rekommenderade inställningarna och fabriksinställningen är “4”. Om disken inte torkar ordentligt eller är fläckig, justera ratten till nästa högre nivå tills din disk är fläckfri. Minska den om det finns klibbiga vitaktiga fläckar på dina rätter eller en blåaktig film på glas eller knivblad.

Påfyllning av tvättmedels behållaren

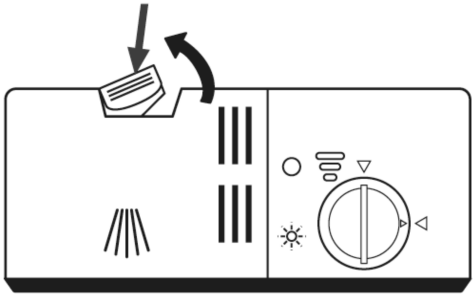

1 Tryck på spärren på tvättmedelsbehållaren för att öppna locket.

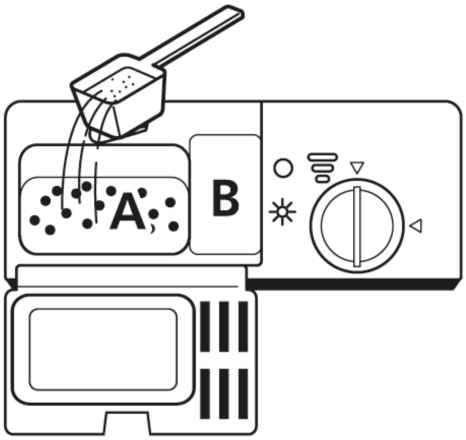

2 Tillsätt tvättmedel i den större hålighet (A) för huvudtvättcykeln.

För hårdare nedsmutsad tvätt, tillsätt även lite rengöringsmedel i den mindre håligheten (B) för Pre-Washcykel.

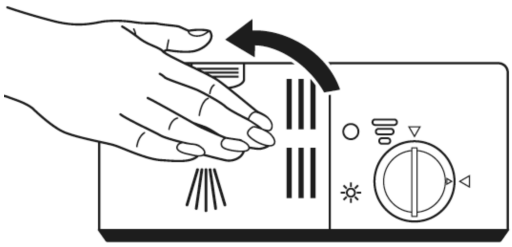

3 Stäng luckan och tryck på den tills den låses på plats.

OBSERVERA:

Tänk på att beroende på nedsmutsning av vattnet kan inställningen skilja sig åt. Följ tillverkarens rekommendationer på diskmedelsförpackningen.

Påbörja en diskcykel

1. Dra ut den nedre och övre korgen, lasta rätterna och Skjut tillbaka dem. Det är rekommenderat att ladda den nedre korgen först, sedan den övre.
2. Häll i diskmedlet.
3. Sätt i kontakten i uttaget. Strömförsörjningen hänvisas till sista sidan “Product fische”. Se till att vattentillförseln är påslagen till fullt tryck.
4. Stäng luckan, tryck på strömbrytaren, för att slå på maskinen.
5. Välj ett program så tänds svarslampan. Tryck sedan på Start/paus-knappen så startar diskmaskinen sin cykel.

Ändra programmet under pågående cykel

En diskcykel kan endast ändras om den har körts under en kort tid annars kan diskmedlet redan ha släppts ut och diskmaskinen kan redan ha tömts på vatten. Om så är fallet måste disk maskinen återställas och diskmedelsbehållaren måste fyllas på igen. Om du vill återställa diskmaskinen följer du anvisningarna nedan:

1. Tryck på Start/Paus- knappen för att pausa tvätten .
2. Tryck programknappen i mer än 3 sekunder - programmet kommer att avbryta.
3. Tryck på program knappen för att välja önskat program.
4. Tryck på Start/Paus- knappen, efter 10 sekunder, kommer diskmaskinen starta.

Glömt att stoppa en disk?

En glömd tallrik kan tillsättas när som helst innan tvättmedelsbehållaren öppnas. Om så är fallet följer du anvisningarna nedan:

1. Tryck på Start/Paus- knappen för att pausa tvätt -.
2. Vänta 5 sekunder och Öppna sedan luckan.
3. Lägg till den glömda disken.
4. Stäng luckan.
5. Tryck på Start/Paus- knappen efter 10 sekunder, disk maskinen startas.

VARNING

Det är farligt att öppna dörren mitt i en cykel, då het ånga kan skålla dig.

FELKODER

Om det uppstår ett fel kommer diskmaskinen att visa felkoder för att identifiera:

Den snabba lampar flimrar snabbt.

- Längre inloppstid.

Kranar inte öppnas, eller vattenintag är begränsad, eller vattentrycket är för lågt.

Den snabba och 90-min lampan flimrar

- Uppnår inte nödvändig temperatur.

Fel på värmedelen.

Glaslampan flimrar snabbt.

- Det flödar över.

Vissa element av diskmaskinen läcker.

TEKNISK INFORMATION

Höjd (H) 438mm

Bredd (W) 550mm

Djup (med dörren stängd)) 500mm

Djup (med dörren öppnad 90°) 812mm

Ladda korgarna enligt EN60436

Med koppstället

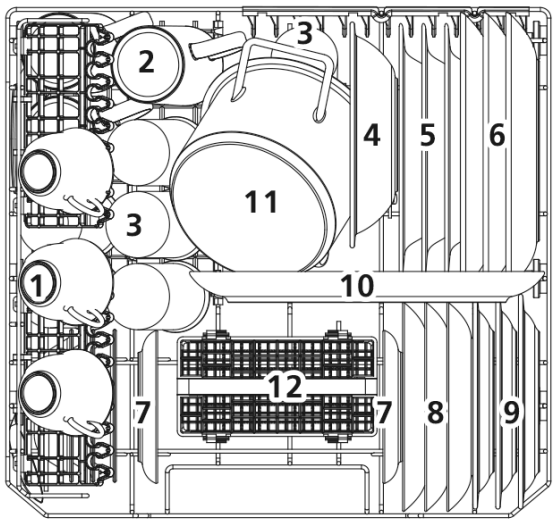

Utan koppstället

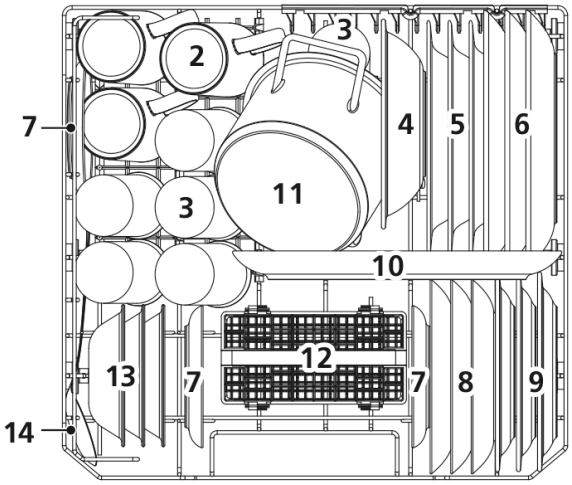

1 koppar

2 muggar

3 glasögon

4 skålar

Soppa plaster

6 tallrikar

7 USaucers

8 Desserträtter

9 Melamin efterrätt tallrikar

10 ovala plattor

11 Liten kruka

12 bestick korgar

13 Efterrättskål

14 Serveringssked

Bestick korg

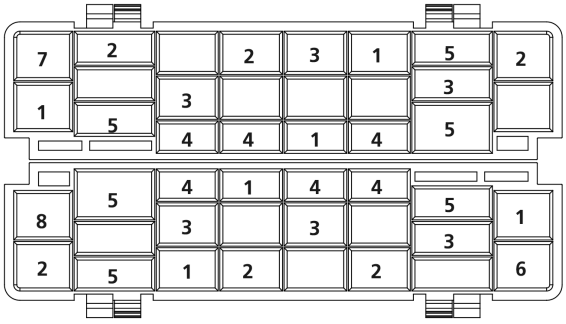

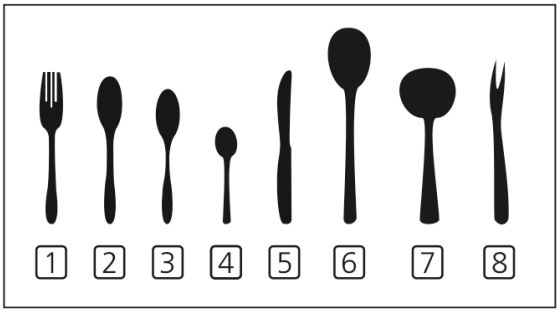

1 gaffel

2 soppskedar

3 Dessertskedar

4 teskedar

5 knivar

6 serveringsskedar

7 Gravy skedar

8 Serveringsgaffel

Information om jämförbarhetstest enligt EN60436

Kapacitet: ..... 12 platsinställningar

Program: ..... ECO

Inställning av sköljmedel: ..... Max

Mjukgörarinställning: H4

PROGRAMMERING AV DISKMASKINEN

Tabellen nedan visar vilka program som är bäst för halterna av matrester på dem och hur mycket tvättmedel som behövs. Det visar också olika information om programmen.

(X)Betyder: behov av att fylla på i spolglansbehållaren.

Program	Beskrivning av cykel	Pre/Main diskmedel	Körtid (min)	Energi (Kwh)	Vatten(L)	Spolglans
Intensiv	Fördisk (50°C) Diska (70°C) Skölj Sköljning (70°C) Torkning	4+10g	140	1,200	9,6	X
Universal	Fördisk Diska (60°C) Skölj Sköljning (70°C) Torkning	4+10g	120	0,7	7,7	X
ECO (*EN 60436)	Fördisk Diska (50°C) Skölj Sköljning (70°C) Torkning	14g	230	0,613	6,5	X
Glas	Diska (45°C) Skölj Sköljning (60°C) Torkning	14g	75	0,650	5,8	X
90 min	Diska (65°C) Sköljning (70°C) Torkning	14g	90	1,100	6,6	X
Hurtig	Diska (40°C) Skölj Sköljning (40°C)	12g	30	0,500	5,8	-

OBSERVERA: EN 60436: Detta program är test cykeln. Information för jämförbarhetsprovning i enlighet med EN 60436.

DK

Adgang til professionel reparation, såsom internetsider, adresser, kontaktoplysninger

Liste over eftersalgsservicestationer:

Adresse	Scandomestic A/S
Kontaktnummer	7242 5571
Hjemmeside	Scandomestic.dk
QR-kode	370121
Relevante oplysninger til bestilling af reservedele direkte eller gennem andre kanaler leveret af producenten, importøren eller en autoriseret repræsentant;	Scandomestic A/S
Den mindste periode, i hvilken reservedele, der er nødvendige til reparation af apparatet, er tilgængelige;	Henholdsvis 7-10 år afhængig af reservedele
Instruktioner til hvor man finder modeloplysningerne i produktdatabasen, som defineret i forordning (EU) 2019/2019 ved hjælp af et weblink, der linker til modelinformationen, lagret i produktdatabasen, eller et link til produktdatabasen og information om hvordan man finder modelidentifikatoren på produktet.)	www.scandomestic.dk

Bemærk: Adressen eller kontaktnummeret på servicestationen kan ændres uden forudgående varsel. Bekræft venligst, om servicestationen er direkte tilknyttet vores selskab, når du opsøger tjenester.

UK

Access to professional repair, such as internet webpages, addresses, contact details.

Aftersales service station list:

Address	Scandomestic A/S
Contact Number	7242 5571
Website	Scandomestic.dk
QR code	370121
Relevant information for ordering spare parts, directly or through other channels provided by the manufacturer, importer or authorised representative;	Scandomestic A/S
The minimum period during which spare parts, necessary for the repair of the appliance, are available;	Respectively 7-10 years depending on spare parts
Instruction on how to find the model information in the product database, as defined in Regulation (EU) 2019/2019 by means of a weblink that links to the model information as stored in the product database or a link to the product database and information on how to find the model identifier on the product.)	www.scandomestic.dk

Note: The address or contact phone number of the service site is subject to change without prior notice. Please confirm whether the service station is a directly affiliated one of our company when requiring services.

DE

Zugang zu professioneller Reparatur, wie z.B. Internet-Seiten, Adressen, Kontaktdaten.

Liste der Kundendienststellen:

Adresse	Scandomestic A/S
Kontakt-Nummer	7242 5571
Webseite	Scandomestic.dk
QR-Code	370121
Relevante Informationen für die Bestellung von Ersatzteilen, direkt oder über andere Kanäle, die vom Hersteller, Importeur oder Bevollmächtigten zur Verfügung gestellt werden;	Scandomestic A/S
Der Mindestzeitraum, in dem Ersatzteile, die für die Reparatur des Geräts erforderlich sind, zur Verfügung stehen;	Jeweils 7-10 Jahre je nach Ersatzteil
Anleitung zum Ermitteln der Modellinformationen in der Produktdatenbank, wie in der Verordnung (EU) 2019/2019 definiert, mittels eines Weblinks, der auf die in der Produktdatenbank gespeicherten Modellinformationen verweist, oder eines Links zur Produktdatenbank und Informationen darüber, wie die Modellkennzeichnung auf dem Produkt zu finden ist.)	www.scandomestic.dk

Hinweis: Die Adresse oder Kontakttelefonnummer der Service-Website kann ohne vorherige Ankündigung geändert werden. Bitte bestätigen Sie, ob es sich bei der Servicestation um eine direkt mit unserem Unternehmen verbundene Einrichtung handelt, wenn Sie Dienstleistungen benötigen.

SE

Tillgång till professionell reparation, såsom webbsidor, adresser, kontaktuppgifter

Lista över servicestationer ters

Adress	Scandomestic A/S
Telefonnummer	7242 5571
Hemsida	Scandomestic.dk
QR-kod	370121
Relevant information för beställning av reservdelar, direkt eller via andra kanaler som tillhandahålls av tillverkaren, importören eller auktoriserade representanten;	Scandomestic A/S
Den minimiperiod under vilken reservdelar som är nödvändiga för reparation av apparaten är tillgängliga.	Respektivt 7-10 år beroende på reservdelar
Instruktioner om hur man hittar modellinformationen i produktdatabasen, enligt definitionen i förordning (EU) 2019/2019 med hjälp av en webblänk som länkar till modellinformationen som lagrad i produktdatabasen eller en länk till produktdatabasen och information om hur man hittar modellidentifieraren på produkten.)	www.scandomestic.dk

Obs! Adressen eller kontakttelefonnumret på tjänstens webbplats kan ändras utan föregående meddelande. Vänligen bekräfta om servicestationen är en direkt ansluten till vårt företag när du behöver tjänster.

Dansk

Leverandørens navn eller varemærke: Scandomestic A/S				
Leverandørens adresse: Linåvej 20, 8600 Silkeborg				
Modelidentifikation: SFO 2203 W				
Generelle produktparametre:				
Parameter	Værdi	Parameter	Værdi	
Nominel kapacitet (1) (ps)	6	Dimensioner i cm	Højde	43,8
			Bredde	55,0
			Dybde	50,
EEI (1)	61,9	Energieffektivitetsklasse (1)	F	
Opvaskeevneindeks (1)	1,13	Tørreevneindeks (1)	1,07	
Energiforbrug i kWh[/cyklus], baseret på eco-programmet, hvor maskinen er tilsluttet koldt vand. Faktisk energiforbrug vil afhænge af, hvordan maskinen anvendes.	0,613	Vandforbrug l[/cyklus], baseret på eco-programmet. Faktisk vandforbrug vil afhænge af, hvordan maskinen anvendes samt vandets hårdhed.	6,5	
Programvarighed (1) (t:min)	3:50	Type	Fritstående	
Emission af luftbåren støj (1) (dB(A) re 1 pW)	49	Klassen af emissioner af luftbåren støj (1)	C	
Slukket tilstand (W)	0,49	Standbytilstand (W)	N/A	
Udskudt start (W) (hvis relevant)	1,00	Netværksforbundet standbytilstand (W) (hvis relevant)	N/A	
Mindstevarigheden af den garanti, som leverandøren tilbyder: 6 måneder				
Yderligere oplysninger:				
Link til leverandørens websted, hvor de oplysninger, der er omhandlet i punkt 6, i bilag II til Kommissionens forordning (EU) 2019/2022 (1) (2), forefindes: www.scandomestic.dk				

(1) For eco-programmet.

(2) Ændringer til disse oplysninger betragtes ikke som relevante i forbindelse med artikel 4, stk. 4, i forordning (EU) 2017/1369.

(3) Hvis produktdatabasen automatisk generer det endelige indhold i denne rubrik, skal leverandøren ikke indlæse denne oplysning.

(1) Kommissionens forordning (EU) 2019/2022 af 1. oktober 2019 om fastlæggelse af krav til miljøvenligt design af husholdningsopvaskemaskiner i henhold til Europa-Parlamentets og Rådets direktiv 2009/125/EF, om ændring af Kommissionens forordning (EF) nr. 1275/2008 og om ophævelse af Kommissionens forordning (EU) nr. 1016/2010 (se side 267 i denne EUT).

English

Supplier's name or trade mark: Scandomestic A/S				
Supplier's address (2) : Linåvej 20, 8600 Silkeborg				
Model identifier:SFO 2203 W				
General product parameters:				
Parameter	Value	Parameter	Value	
Rated capacity (1) (ps)	6	Dimensions in cm	Height	43,8
			Width	55,0
			Depth	50,
EEI (1)	61,9	Energy efficiency class (1)	F	
Cleaning performance index (1)	1,13	Drying performance index (1)	1,07	
Energy consumption in kWh [per cycle], based on the eco programme using cold water fill. Actual energy consumption will depend on how the appliance is used.	0,613	Water consumption in litres [per cycle], based on the eco programme. Actual water consumption will depend on how the appliance is used and on the hardness of the water.	6,5	
Programme duration (1) (h:min)	3:50	Type	Free-standing	
Airborne acoustical noise emissions (1) (dB(A) re 1 pW)	49	Airborne acoustical noise emission class (1)	C	
Off-mode (W)	0,49	Standby mode (W)	N/A	
Delay start (W) (if applicable)	1,00	Networked standby (W) (if applicable)	N/A	
Minimum duration of the guarantee offered by the supplier (2) : 6 months				
Additional information:				
Weblink to the supplier's website, where the information in point 6 of Annex II to Commission Regulation (EU) 2019/2022 (1) (2) is found: www.scandomestic.dk				

(1) for the eco programme.

(2) changes to these items shall not be considered relevant for the purposes of paragraph 4 of Article 4 of Regulation (EU) 2017/1369.

(3) if the product database automatically generates the definitive content of this cell the supplier shall not enter these data.

(1) Commission Regulation (EU) 2019/2022 of 1 October 2019 laying down ecodesign requirements for household dishwashers pursuant to Directive 2009/125/EC of the European Parliament and of the Council amending Commission Regulation (EC) No 1275/2008 and repealing Commission Regulation (EU) No 1016/2010 (see page 267 of this Official Journal).

Deutch

Name oder Handelsmarke des Lieferanten: Scandomestic				
Anschrift des Lieferanten (2) : Linåvej 20, 8600 Silkeborg				
Modellkennung: SFO 2203 W				
Allgemeine Produktparameter:				
Parameter	Wert	Parameter	Wert	
Nennkapazität (1) (ps)	6	Abmessungen in cm	Höhe	43,8
			Breite	55,0
			Tiefe	50,
EEI (1)	61,9	Energieeffizienzklasse (1)	F	
Reinigungsleistungsindex (1)	1,13	Trocknungsleistungsindex (1)	1,07	
Energieverbrauch in kWh [pro Betriebszyklus] im eco-Programm bei Kaltwasseranschluss. Der tatsächliche Energieverbrauch hängt von der jeweiligen Nutzung des Geräts ab.	0,613	Wasserverbrauch in Litern [pro Betriebszyklus] im eco-Programm. Der tatsächliche Wasserverbrauch hängt von der jeweiligen Nutzung des Geräts und vom Härtegrad des Wassers ab.	6,5	
Programmdauer (1) (h:min)	3:50	Art	Freistehend	
Luftschallemissionen (1) (in dB(A) re 1 pW)	49	Luftschallemissionsklasse (1)	C	
Aus-Zustand (W)	0,49	Bereitschaftszustand (W)	N/A	
Zeitvorwahl (W) (falls zutreffend)	1,00	vernetzter Bereitschaftsbetrieb (W) (falls zutreffend)	N/A	
Mindestlaufzeit der vom Lieferanten angebotenen Garantie (2) : 6 monate				
Weitere Angaben:				
Weblink zur Website des Lieferanten, auf der die Informationen gemäß Anhang II Nummer 6 der Verordnung (EU) 2019/2022 (1) (2) der Kommission zu finden sind: www.scandomestic.dk				

(1) Angaben für das eco-Programm.

(2) Änderungen dieser Einträge gelten nicht als relevante Änderungen im Sinne des Artikels 4 Absatz 4 der Verordnung (EU) 2017/1369.

(3) Wenn der endgültige Inhalt dieser Zelle in der Produktdatenbank automatisch generiert wird, darf der Lieferant diese Daten nicht eingeben.

(1) Verordnung (EU) 2019/2022 der Kommission vom 1. Oktober 2019 zur Festlegung von Ökodesign-Anforderungen an Haushaltsgeschirrspüler gemäß der Richtlinie 2009/125/EG des Europäischen Parlaments und des Rates, zur Änderung der Verordnung (EG) Nr. 1275/2008 der Kommission und zur Aufhebung der Verordnung (EU) Nr. 1016/2010 der Kommission (siehe Seite 267 dieses Amtsblatts).

Svenska

Leverantörens namn eller varumärke: Scandomestic				
Leverantörens adress (2) : Linåvej 20, 8600 Silkeborg				
Modellbeteckning: SFO 2203 W				
Allmänna produktparametrar:				
Parameter	Värde	Parameter	Värde	
Nominell kapacitet (1) (ps)	6	Mått i cm	Höjd	43,8
			Bredd	55,0
			Djup	50,
EEI (1)	61,9	Energieffektivitetsklass (1)	F	
Diskprestandaindex (1)	1,13	Torkprestandaindex (1)	1,07	
Energianvändning i kWh [per cykel], vid användning av eco-programmet och kallvattenanslutning. Den faktiska energianvändningen kommer att bero på hur maskinen används.	0,613	Vattenanvändning i liter [per cykel] vid användning av eco-programmet. Den faktiska vattenförbrukningen kommer att bero på hur maskinen används och på vattnets hårdhet.	6,5	
Programtid (1) (h:mm)	3:50	Typ	Fristående	
Utsläpp av luftburet akustiskt buller (1) (dB(A) re 1 pW.	49	Utsläppsklass för luftburet akustiskt buller (1)	C	
Frånläge (W)	0,49	Standbyläge (W)	N/A	
Startfördröjning (W) (om tillämpligt)	1,00	Nätverksanslutet standbyläge (W) (om tillämpligt)	N/A	
Kortaste giltighetsperiod för leverantörens garanti (2) : 6 månader				
Ytterligare information:				
Länk till leverantörens webbplats, där informationen i punkt 6 i bilaga II till kommissionens förordning (EU. 2019/2022 (1) (2) finns: www.scandomestic.dk				

(1) För eco-programmet.

(2) Ändringar av dessa parametrar ska inte anses relevanta för tillämpningen av artikel 4.4 i förordning (EU. 2017/1369.

(3) Om det slutgiltiga värdet för denna parameter genereras automatiskt från produktdatabasen ska leverantören inte ange några värden.

(1) Kommissionens förordning (EU) 2019/2022 av den 1 oktober 2019 om fastställande av krav på ekodesign för diskmaskiner för hushållsbruk i enlighet med Europaparlamentets och rådets direktiv 2009/125/EG, om ändring av kommissionens förordning (EG) nr 1275/2008 och om upphävande av kommissionens förordning (EU) nr 1016/2010 (se sidan 267 i detta nummer av EUT).